Silhouette Heat Press Machine Safety Precautions

Precauciones de seguridad para el uso de la máquina de prensa de calor Silhouette

Précautions de sécurité pour la presse à chaud Silhouette

Precauções de segurança da prensa térmica Silhouette

安全に正しくお使いいただくために

cloché

MANUAL NO. HP-MANUAL-631114861



silhouette

Before using this machine, please read this manual

Thank you for choosing cloChé. cloChé is a heat press machine that is carried and stored with ease and enables any user to transfer prints stably. You can easily transfer media such as cut iron-print sheets to fabric such as T-shirts. To ensure safe and correct use, be sure to read this Safety Precautions thoroughly prior to use.

After reading, please keep this manual in a safe place where you can find it at any time.

To safely use the machine properly

The precautions indicated here are for our users to safely use the product as well as prevent harm and damage. It includes crucial information related to safety, so please be sure to follow them.

Classifications of the pictographs

Dangers that may occur through wrongful usage are classified and described in the display below.

⚠ Warning	Indicates that ignoring this indication and wrongfully using the machine may lead to death or serious injuries.
⚠ Caution	Indicates that ignoring this indication and wrongfully using the machine may lead to injuries as well as property damage.
	Indicates prohibited (actions not to take) actions in detail.
	Indicates forced actions (actions to follow) in detail.

Safety precautions

⚠ Warning	
Use environment	
	IEC 60417-5041(2002-10) Hot Surface

⚠ Warning

Do not install the machine in uneven locations, locations with vibrations, or high locations such as on top of a shelf.
The machine may tip over and cause injuries, burns, electric shock, and fires caused by electrical leakage if installed in such locations.

Do not use the machine outside, in locations where it may come in contact with water, or on wet surfaces.
Water entering the machine may cause fires due to electric shock or electric leakage.

Do not allow children or people requiring assistance to use the machine alone, and do not use the machine in a location within the reach of infants.
There is a risk of injury, burns, and electrocution.

Power supply

Do not touch the power plug with wet hands.
There is a risk of electrocution.

Do not damage the power cord or power plug.
Do not damage, modify, or place the machine near heating appliances or forcefully bend, twist, pull, or place heavy objects on its top. There is a risk of electrocution, short circuit, and fire if used while damaged.

Do not use any loose or damaged outlets.

Do not allow pieces of metal and foreign particles to adhere to the power cord and power plug tips.

Do not use power cords in a bundled state.

Do not use extension cords excessively or connect a large number of devices in a manner that exceeds the rated value, such as by using multi-outlet extension cords.

In the case of an abnormality or failure, stop using the machine immediately and disconnect the power plug.

Firmly insert the power plug before starting operations.

Disconnect the power plug from the outlet when performing maintenance.

Handling

Do not dismantle, repair, or modify the machine.

Do not apply water on the machine or power cord, and dip them in water.

Do not use the machine near heat sources such as stoves or gas stoves.

⚠ Caution

Use environment

- Do not use the machine in locations where fire is used.
- Do not use the machine near items such as walls, furniture, and curtains that burn easily.
- Avoid using the machine in an enclosed location, and be sure to achieve adequate ventilation.

Power supply

- Do not use power cords other than the one provided exclusively for the machine.
- Do not use power cords on machines other than this product.
- Do not wrap the power cord around the machine when storing it.
- Disconnect the power plug from the outlet when not using the machine.
- When disconnecting the power plug, be sure to hold the plug itself and do not pull on the power cord.
- Check that the Temperature Control Dial is in the OFF position when disconnecting and connecting the power plug.

Handling

- Do not place anything on the top surface of the machine.
- Do not step away from the machine during use.
- Do not apply shock to the machine.
- Do not use the machine while placing flammable items, such as clothing, on top of it.
- Do not use cleaning agents or alcohol when cleaning the machine.
- Do not forcefully close or open the machine.
- Do not apply excessive force on the top of the machine while it is open.
- Do not perform heating while empty for long periods of time.
- Be careful when opening the top part of the machine since the heat plate is hot.

Contents

Before using this machine, please read this manual. EN-2

To safely use the machine properly EN-2
Classifications of the pictographs EN-2
Safety precautions EN-2

01 Preparation EN-6

Checking the contents of the package EN-6
Name of each component. EN-7

02 How to use EN-8

How to use Silhouette cloChé EN-8
How to use cloChé petite EN-12

01 Preparation

Checking the contents of the package

cloCh é comes with accessories shown in the following list.

Make sure all the accessories are included when unpacking.

If any item is missing, promptly contact the distributor where you purchased it or Graphtec America Customer Center.

☑ cloCh é	☑ cloCh é petite
	
☑ cloCh é power cable	☑ cloCh é silicone mat
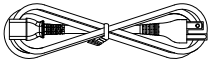	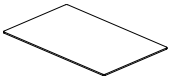
☑ cloCh é petite USB cable	☑ Silhouette Heat Press Machine Safety Precautions (this document)
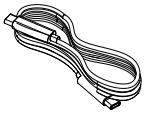	

* Various documents may be attached additionally.

	Product name	Content
1	cloCh é	1
2	cloCh é petite	1
3	cloCh é power cable	1
4	cloCh é silicone mat	1
5	cloCh é petite USB cable	1
6	Silhouette Heat Press Machine Safety Precautions (this document)	1

* The cloCh é silicone mat is an optional item. It is a consumable item and should be replaced periodically.

Name of each component

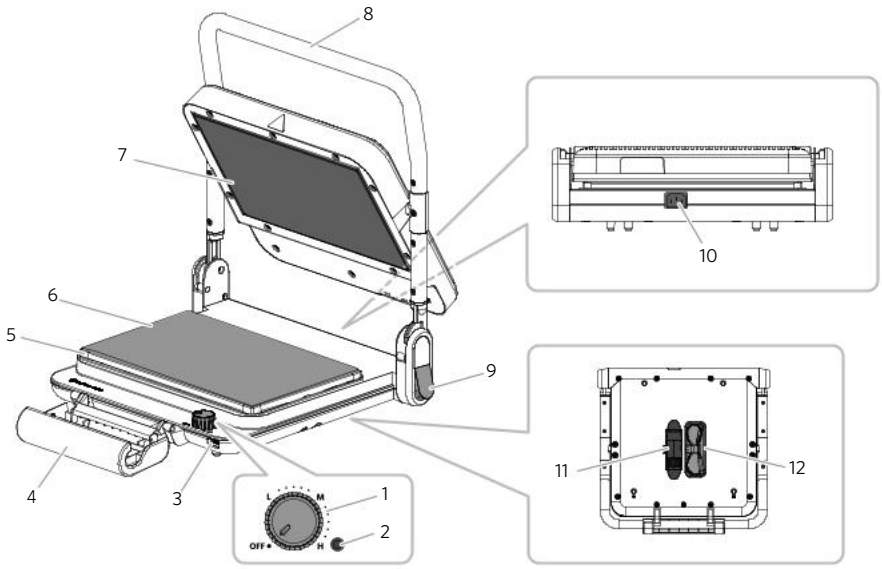

1. Temperature Control Dial : Switches the power ON/OFF. You can also adjust the temperature with this dial.
2. Power Indicator Light : When the dial is turned from the OFF position, it lights up green. When blinking, it indicates that the temperature is being adjusted; when lit, it indicates that it is ready.
3. USB interface : Supplies power from the machine (cloChé) to cloChé petite with a USB cable.
4. Handle lock : Locks the top part of the machine by latching the handle.
5. Plate : Part to place fabric such as T-shirts when transferring.
6. Silicone mat : A mat used to make it difficult for designs to slip out of place when setting items such as T-shirts and fabric.
7. Heat plate : Part that transfers media by applying heat and pressure.
8. Handle : Used to close the top part (heat plate). Hold the handle when carrying cloChé.
9. Lock button : A button pops up when the top part of the machine is opened and automatically locks it. To release the lock, lower the handle while pressing this button.
10. Power connector : A connector for the power cable.
11. cloChé petite storage : Can store cloChé petite.
12. Cable storage : Can store the cloChé petite USB cable.

02 How to use

How to use Silhouette cloChé

⚠ Note

To prevent dropping the machine, firmly hold the handle when carrying it.

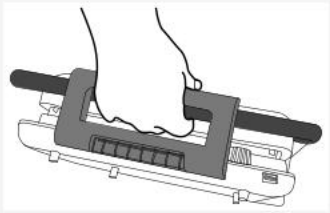

1 Remove the handle lock, raise the handle, and open the machine until the lock button pops out.

2 Place the cloChé silicone mat out on top of the plate.

3 Turn the Temperature Control Dial and set it to OFF.

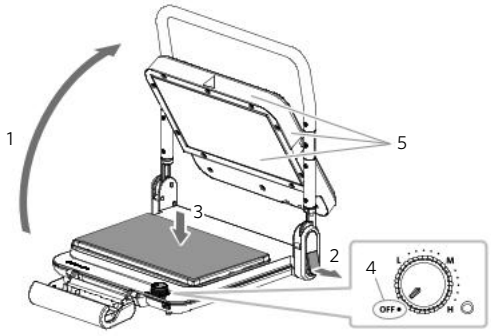

1. Raise the handle.
2. The lock button pops out.
3. Place the cloChé silicone mat out.
4. Turn the dial to OFF.
5. High-temperature warning around heat plate surface/top/sides

⚠ High-temperature warning

The surface, top, and sides of the heat plate will become extremely hot as shown in callout 5.
Be careful not to touch the heat plate immediately after or while it is in use to prevent burn injuries.

⚠ Note

- Completely unwind the power cable before use.
- Check that the top part of cloChé is completely open.
- Do not use the machine continuously for more than 1 hour since it may lead to machine failure. If using the machine again, wait for more than 30 minutes before reconnecting the power cable.

4 Connect the power cable to cloChé.

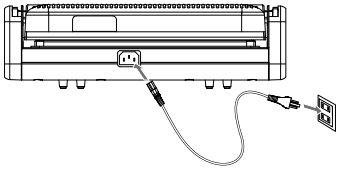

5 Turn the temperature control dial to adjust a temperature appropriate for the iron-print sheet.
Power Indicator Light will blink green until temperature reaches set value.

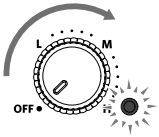

6 When the temperature reaches the set value, the Power Indicator Light turns green.

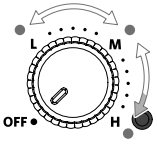

Scale	Temperature
L	Approximately 120 °C
L to M	120 °C to 160 °C
M	Approximately 160 °C
M to H	160 °C to 200 °C
H	Approximately 200 °C

Check

- The temperature setting on the scale is for reference only. It may vary depending on your environment.
- The L to M and M to H ranges do not support fine temperature control, and should be used as a guide only.

Note

When stopping transfer temporarily, turn the temperature control dial back to OFF.

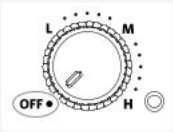

7 Place the fabric, such as T-shirts on the silicone mat.

8 Put the iron-print sheet on the fabric so that the transparent film (release paper) is on top and the adhesive side is on the bottom.

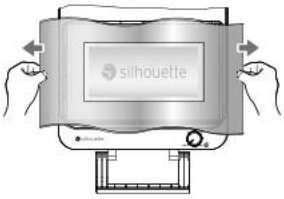

9 While pressing the lock button, fold the handle towards you and close the machine.

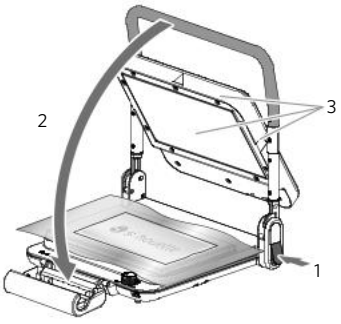

1. Press the lock button.
2. Fold the handle towards you.
3. High-temperature warning around heat plate surface/top/sides

10 Close the handle lock.



1. Close the handle lock.

⚠ Note

- If the size of the fabric such as T-shirts is larger than the plate, neatly roll it up and close the handle lock.



- If there is no transparent film (release paper) or when finishing, place silicon paper on top and transfer.
- You may risk getting burnt since the machine will be hot after heating. When opening or closing the machine, be sure to hold the handle.
- Since the heat plate becomes extremely hot during use, be careful not to make direct contact to it. Additionally, the silicone mat becomes extremely hot after use so be careful not to touch it until it has sufficiently cooled down.

11 After 45 seconds, a buzzer sounds and the transfer is complete.

12 After the buzzer notifies that transferring is finished, unlock the handle and open the machine until the lock button pops out.

13 Remove the such as T-shirts from the machine and peel off the film at the designated timing.

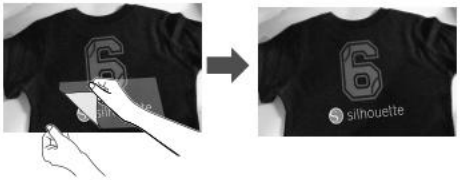

⚠ Note

- Since the transfer time varies depending on the media, if some portions remain untransferred, repeat the pressing process.
- Since the print may peel right after transferring, wash it after leaving it to rest for some time.

How to use cloChé petite

cloChé petite is a stamp type miniature iron.

You can correct untransferred prints using cloChé petite.

1 Connect cloChé petite and the machine with the cloChé petite USB cable.

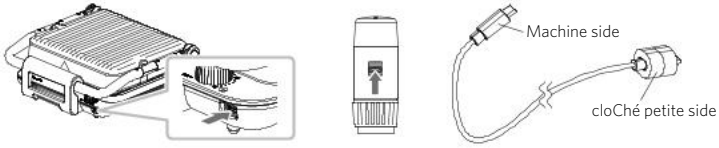

2 Press the cloChé petite power switch button to start heating.

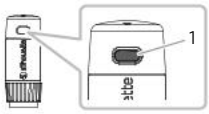

1. Power switch button

⚠ Note

- It will take approximately 3 minutes to reach approximately 160 °C.
- The temperature will drop once transferred, so use cloChé petite again after leaving it to rest for approximately 2 to 3 minutes.
- When not using cloChé petite, disconnect the cloChé petite USB cable from cloChé.
- Since the plate becomes extremely hot after use, be careful not to touch it until it has sufficiently cooled down.

3 Perform transfer on top of the silicone mat.

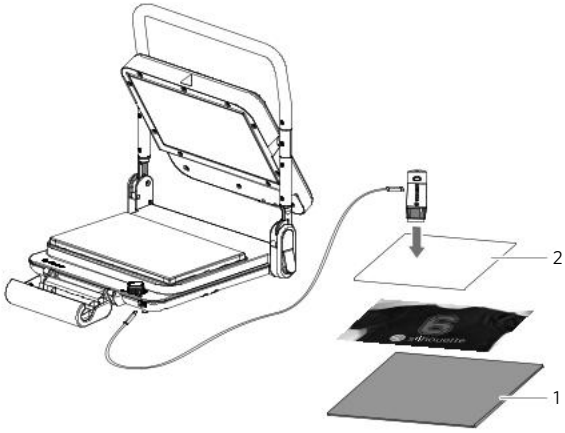

1. Silicone mat
2. Silicone paper

⚠ Note

If there is no transparent film, use the silicone paper instead of film.

Antes de utilizar esta máquina, lea este manual

Gracias por elegir cloChé. cloChé es una máquina de prensa de calor que se transporta y guarda con facilidad y permite a cualquier usuario transferir impresiones de forma estable. Puede transferir fácilmente medios como hojas de impresión en plancha recortadas a telas como camisetas. Para garantizar un uso seguro y correcto, asegúrese de leer detenidamente estas Precauciones de Seguridad antes de utilizar la máquina.

Después de leerlo, guarde este manual en un lugar seguro donde pueda encontrarlo en cualquier momento.

Para usar correctamente la máquina de manera segura

Las precauciones aquí indicadas son para que nuestros usuarios utilicen el producto de forma segura, así como para evitar daños y perjuicios. Incluye información crucial relacionada con la seguridad, así que asegúrese de seguirlas.

Clasificaciones de los pictogramas

Los peligros que pueden derivarse de un uso incorrecto se clasifican y describen en la siguiente pantalla.

⚠ **Advertencia**	Indica que ignorar esta indicación y usar indebidamente la máquina puede provocar la muerte o lesiones graves.
⚠ **Precaución**	Indica que ignorar esta indicación y usar indebidamente la máquina puede provocar lesiones y daños materiales.
	Indica detalladamente las acciones prohibidas (acciones que no se deben realizar).
	Indica las acciones obligatorias (acciones a seguir) en detalle.

Precauciones de seguridad

⚠ **Advertencia**	
Entorno de uso	
	IEC 60417-5041(2002-10) Superficie caliente

⚠ Advertencia



No instale la máquina en lugares irregulares, lugares con vibraciones o lugares altos, como encima de una estantería.
La máquina podría volcar y provocar lesiones, quemaduras, descargas eléctricas e incendios causados por fugas eléctricas si se instala en dichos lugares.



No utilice la máquina en el exterior, en lugares donde pueda entrar en contacto con agua o sobre superficies mojadas.
El agua que ingresa a la máquina puede causar incendios debido a descargas eléctricas o fugas eléctricas.



No permita que niños o personas que necesiten ayuda utilicen la máquina solas, y no utilice la máquina en un lugar al alcance de bebés.
Existe riesgo de lesiones, quemaduras y electrocución.

Fuente de alimentación



No toque el enchufe de alimentación con las manos mojadas.
Existe riesgo de electrocución.



No dañe el cable de alimentación ni el enchufe de alimentación.
No dañe, modifique ni coloque la máquina cerca de aparatos de calefacción ni doble, tuerza, jale con fuerza, ni coloque objetos pesados sobre ella. Existe riesgo de electrocución, cortocircuito e incendio si se utiliza mientras está dañada.



No utilice ningún tomacorriente suelto o dañado.



No permita que piezas de metal o partículas extrañas se adhieran al cable de alimentación ni a las puntas del enchufe.



No use cables de alimentación enredados.



No use extensiones eléctricas en exceso ni conecte un gran número de dispositivos de manera que se exceda el valor nominal, como al usar extensiones múltiples.



En caso de anomalía o avería, deje de utilizar la máquina inmediatamente y desconecte el enchufe de alimentación.



Inserte firmemente el enchufe de alimentación antes de comenzar las operaciones.



Desconecte el enchufe de alimentación cuando realice tareas de mantenimiento.

Manejo



No desmonte, repare ni modifique la máquina.



No aplique agua sobre la máquina ni sobre el cable de alimentación, ni los sumerja en agua.



No utilice la máquina cerca de fuentes de calor como estufas o cocinas de gas.

⚠ Precaución

Entorno de uso


No utilice la máquina en lugares donde se utilice fuego.


No use la máquina cerca de objetos como paredes, muebles y cortinas que se quemen fácilmente.


Evite usar la máquina en un lugar cerrado y asegúrese de tener una ventilación adecuada.

Fuente de alimentación


No utilice cables de alimentación distintos del suministrado exclusivamente para la máquina.


No use los cables de alimentación en máquinas que no sean este producto.


No envuelva el cable de alimentación alrededor de la máquina al guardarla.


Desconecte el enchufe de alimentación del tomacorriente cuando no esté usando la máquina.


Cuando desconecte el enchufe de alimentación, asegúrese de sujetarlo y no tire del cable de alimentación.


Verifique que el selector de control de temperatura esté en la posición OFF (APAGADO) al desconectar y conectar el enchufe de alimentación.

Manejo


No coloque nada sobre la superficie superior de la máquina.


No se aleje de la máquina durante su uso.


No golpee la máquina.


No utilice la máquina mientras coloca artículos inflamables, como ropa, encima de ella.


No utilice productos de limpieza ni alcohol para limpiar la máquina.


No cierre ni abra la máquina por la fuerza.


No aplique fuerza excesiva en la parte superior de la máquina mientras esté abierta.


No la caliente en vacío durante períodos prolongados.


Tenga cuidado al abrir la parte superior de la máquina ya que la placa de calor está caliente.

Contenido

Antes de utilizar esta máquina, lea este manual ES-2

Para usar correctamente la máquina de manera segura ES-2
Clasificaciones de los pictogramas ES-2
Precauciones de seguridad ES-2

01 Preparación ES-6

Comprobación del contenido del paquete ES-6
Nombre de cada componente ES-7

02 Cómo usar ES-8

Cómo usar la Silhouette cloChé ES-8
Cómo usar cloChé petite ES-12

01 Preparación

Comprobación del contenido del paquete

cloChé viene con los accesorios que se muestran en la siguiente lista.

Compruebe que todos los accesorios se encuentran en la caja al desembalar.

Si falta algún elemento, póngase en contacto inmediatamente con el distribuidor donde lo adquirió o con Graphtec America Customer Center.

☑ cloChé	☑ cloChé petite
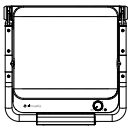	
☑ Cable de alimentación de cloChé	☑ Rectángulo de silicona cloChé
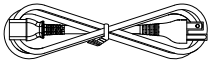	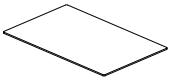
☑ Cable USB cloChé petite	☑ Precauciones de seguridad para el uso de la máquina de prensa de calor Silhouette (este documento)
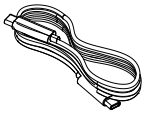	

* Además, se pueden adjuntar varios documentos.

	Nombre del producto	Contenido
1	cloChé	1
2	cloChé petite	1
3	Cable de alimentación de cloChé	1
4	Rectángulo de silicona cloChé	1
5	Cable USB cloChé petite	1
6	Precauciones de seguridad para el uso de la máquina de prensa de calor Silhouette (este documento)	1

* El rectángulo de silicona cloChé es opcional. Es un artículo consumible y debe reemplazarse periódicamente.

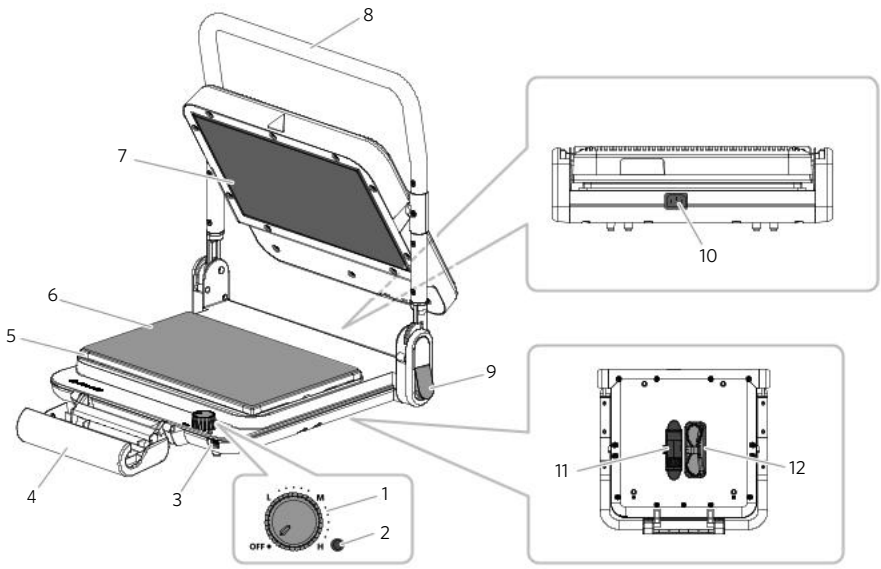

1. Selector de control de temperatura : Enciende y apaga la alimentación (ON/OFF). También puedes ajustar la temperatura con este selector.
2. Luz indicadora de alimentación : cuando el dial se gira desde la posición OFF (APAGADO), se ilumina en verde. Al parpadear indica que se está ajustando la temperatura; cuando está encendido indica que está listo.
3. Interfaz USB : Suministra alimentación desde la máquina (cloCh é) a cloCh é petite mediante un cable USB.
4. Bloqueo del asa : Bloquea la parte superior de la máquina al enganchar el asa.
5. Placa : Pieza para colocar telas como camisetas al transferir.
6. Rectángulo de silicona : Un rectángulo de silicona utilizada para evitar que los diseños se salgan de su sitio al colocar artículos como camisetas y telas.
7. Placa de calor : Parte que transfiere medios aplicando calor y presión.
8. Asa : Se utiliza para cerrar la parte superior (placa de calor). Sostenga el asa al transportar cloCh é
9. Botón de bloqueo : Un botón se levanta cuando se abre la parte superior de la máquina y la bloquea automáticamente. Para liberar el bloqueo, baje el asa mientras presiona este botón.
10. Conector de alimentación : Conector del cable de alimentación.
11. Almacenamiento de cloCh é petite : Puede guardar el cloCh é petite.
12. Almacenamiento de cables : Puede almacenar el cable USB cloCh é petite.

02 Cómo usar

Cómo usar la Silhouette cloChé

⚠ Nota

Para evitar que la máquina se caiga, sujete firmemente el asa cuando la transporte.

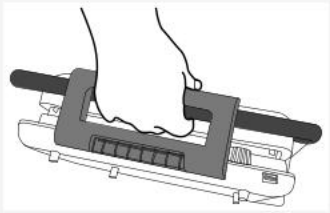

1 Retire el bloqueo del asa, levante el asa y abra la máquina hasta que salte el botón de bloqueo.

2 Coloque el rectángulo de silicona cloChé sobre la placa.

3 Gire el selector de control de temperatura y colóquelo en la posición OFF (APAGADO).

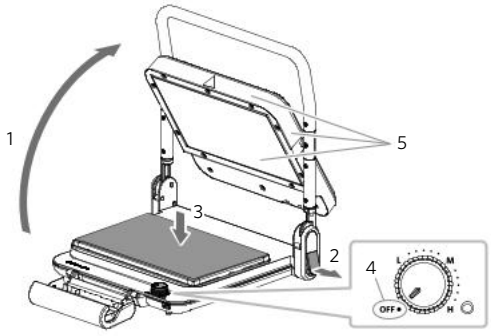

1. Levante el asa.
2. Aparecerá el botón de bloqueo.
3. Extienda el rectángulo de silicona cloChé afuera.
4. Gire el dial hacia la posición OFF (APAGADO).
5. Advertencia de alta temperatura alrededor de la superficie/parte superior/lateral de la placa de calor

⚠ Advertencia de alta temperatura

La superficie, la parte superior y los lados de la placa de calor se calentarán mucho, tal como se muestra en la leyenda 5.
Tenga cuidado de no tocar la placa de calor inmediatamente después o mientras esté en uso para evitar lesiones por quemaduras.

⚠ Nota

- Desenrolle completamente el cable de alimentación antes de usarlo.
- Compruebe que la parte superior de cloChé esté completamente abierta.
- No utilice la máquina de forma continuada durante más de 1 hora, ya que podría averiarse. Si vuelve a utilizar la máquina, espere más de 30 minutos antes de volver a conectar el cable de alimentación.

Conecte el cable de alimentación a cloChé.

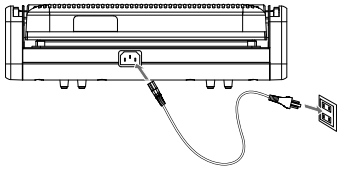

5 Gire el selector de control de temperatura y ajuste a una temperatura adecuada para la hoja de impresión en plancha.

La luz indicadora de alimentación parpadeará en verde hasta que la temperatura alcance el valor establecido.

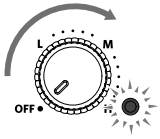

6 Cuando la temperatura alcance el valor establecido, la luz indicadora de alimentación se iluminará en verde.

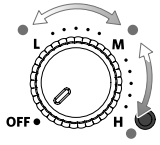

Escala	Temperatura
L	Aproximadamente 120 °C
L a M	120 °C a 160 °C
M	Aproximadamente 160 °C
M a H	160 °C a 200 °C
H	Aproximadamente 200 °C

Compruebe

- El ajuste de temperatura en la escala es solo de referencia. Puede variar según su entorno.
- Los rangos L a M y M a H no admiten un control preciso de la temperatura y deben usarse solo como guía.

⚠ Nota

Cuando detenga la transferencia temporalmente, gire el selector de control de temperatura nuevamente a OFF (APAGADO).

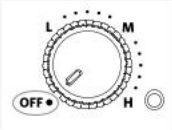

7 Coloque la tela, como camisetas, en el rectángulo de silicona.

8 Coloque la hoja de impresión en plancha sobre la tela de modo que la película transparente (papel antiadherente) quede arriba y la cara adhesiva abajo.

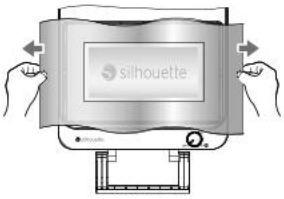

9 Mientras presiona el botón de bloqueo, pliegue el asa hacia usted y cierre la máquina.

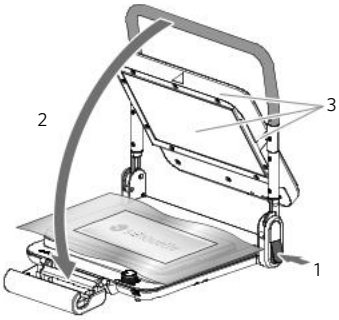

1. Pulse el botón de bloqueo.
2. Pliegue el asa hacia usted.
3. Advertencia de alta temperatura alrededor de la superficie/parte superior/lateral de la placa de calor

10 Cierre el bloqueo del asa.



1. Cierre el bloqueo del asa.

⚠ Nota

- Si el tamaño de la tela, como por ejemplo camisetas, es mayor que el de la placa, enróllelo cuidadosamente y cierre el bloqueo del asa.



- Si no queda película transparente (papel antiadherente) o al terminar, colocar papel de silicona encima y transferir.
- Puede correr el riesgo de quemarse, ya que la máquina estará caliente después del calentamiento. Al abrir o cerrar la máquina, asegúrese de sujetar el asa.
- Dado que la placa de calor se calienta mucho durante el uso, tenga cuidado de no hacer contacto directo con ella. Además, el rectángulo de silicona se calienta mucho después de su uso, así que tenga cuidado de no tocarlo hasta que se haya enfriado lo suficiente.

11 Después de 45 segundos, suena un timbre y se completa la transferencia.

12 Una vez que el zumbador notifique que la transferencia ha finalizado, desbloquee el asa y abra la máquina hasta que salte el botón de bloqueo.

13 Retire las camisetas de la máquina y retire la película en el momento designado.

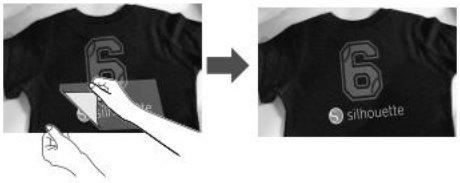

⚠ Nota

- Dado que el tiempo de transferencia varía en función del medio, si quedan partes sin transferir, repita el proceso de prensado.
- Dado que la impresión puede despegarse justo después de la transferencia, lávela después de dejarla reposar durante un tiempo.

Cómo usar cloChé petite

cloChé petite es una plancha en miniatura de tipo sello.

Puede corregir las impresiones no transferidas utilizando cloChé petite.

1 Conecte el cloChé petite y la máquina con el cable USB cloChé petite.

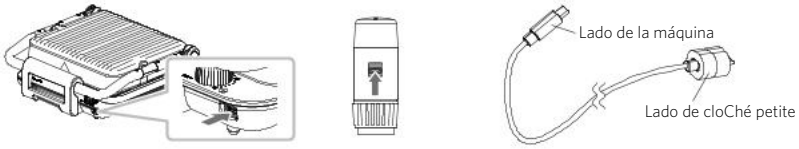

2 Presione el botón de encendido del cloChé petite y se empezará a calentar.

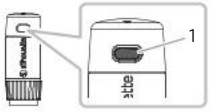

1. Botón de encendido

⚠ Nota

- Tardará unos 3 minutos en alcanzar una temperatura aproximada de 160 °C.
- La temperatura bajará una vez transferida, así que vuelva a utilizar la máquina después de dejarla reposar durante aproximadamente 2 o 3 minutos.
- Si no va a utilizar el cloChé petite, desconecte el cable USB cloChé petite del cloChé.
- Dado que la placa se calienta mucho después de su uso, tenga cuidado de no tocarla hasta que se haya enfriado lo suficiente.

3 Realice la transferencia sobre el rectángulo de silicona.

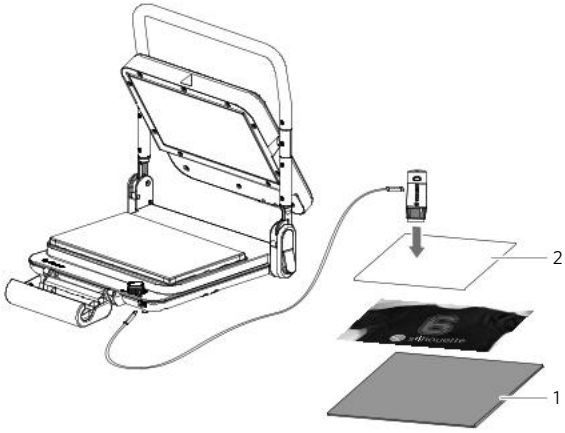

1. Rectángulo de silicona
2. Papel de silicona

⚠ Nota

Si no cuenta con película transparente, utilice el papel de silicona en su lugar.

Avant d'utiliser cette machine, veuillez lire ce manuel

Merci d'avoir choisi cloChé. cloChé est une presse à chaud qui se transporte et se range facilement et qui permet à tout utilisateur de transférer ses impressions de manière stable. Vous pouvez facilement transférer des supports tels que des feuilles découpées et imprimées sur des tissus tels que des t-shirts à l'aide de la planche à repasser. Pour garantir l'utilisation sécuritaire et adéquate, assurez-vous de lire attentivement ces précautions de sécurité avant l'utilisation.

Après l'avoir lu, conservez ce manuel dans un endroit sûr où vous pourrez le retrouver à tout moment.

Pour une utilisation correcte et sécurisée de la machine

Les précautions indiquées ici visent à permettre à nos utilisateurs d'utiliser le produit en toute sécurité et de prévenir les blessures et dommages. Il contient des informations cruciales en matière de sécurité, qu'il faudra respecter.

Classification des pictogrammes

Les dangers pouvant découler d'une utilisation injustifiée sont classés et décrits dans l'écran ci-dessous.

⚠ **Avertissement**	Indique que le fait d'ignorer cette indication et une utilisation inappropriée de la machine peuvent entraîner la mort ou des blessures graves.
⚠ **Mise en garde**	Indique que le fait d'ignorer cette indication et une utilisation inappropriée de la machine peuvent entraîner des blessures et des dommages matériels.
	Indique en détail les mesures interdites (mesures à ne pas prendre).
	Indique en détail les actions forcées (actions à suivre).

Précautions de sécurité

⚠ **Avertissement**	
Environnement d'utilisation	
	IEC 60417-5041(2002-10) Surface chaude

⚠ Avertissement



N'installez pas la machine dans des endroits inégaux, dans des endroits où il y a des vibrations ou dans des endroits surélevés, par exemple sur le dessus d'une étagère.
La machine peut basculer et causer des blessures, des brûlures, des chocs électriques et des incendies causés par des fuites électriques si elle est installée dans de tels endroits.



N'utilisez pas la machine à l'extérieur, dans des endroits où elle pourrait entrer en contact avec de l'eau ou sur des surfaces mouillées.
L'eau qui pénètre dans la machine peut provoquer des incendies en raison d'un choc électrique ou d'une fuite électrique.



Ne laissez pas les enfants ou les personnes ayant besoin d'aide utiliser la machine seuls et ne l'utilisez pas dans un endroit à la portée des enfants en bas âge.
Il y a un risque de blessure, de brûlures et d'électrocution.

Alimentation électrique



Ne touchez pas la prise d'alimentation avec les mains mouillées.
Il y a un risque d'électrocution.



N'endommagez pas le cordon d'alimentation ou la prise d'alimentation.
N'endommagez pas, ne modifiez pas ou ne placez pas la machine près d'appareils de chauffage et ne pliez pas, ne tordez pas, ne tirez pas avec force ou ne placez pas d'objets lourds au-dessus. Il y a un risque d'électrocution, de court-circuit et d'incendie si elle est utilisée alors qu'elle est endommagée.



N'utilisez aucune prise de courant desserrée ou endommagée.



Ne laissez pas des morceaux de métal et des particules étrangères adhérer au cordon d'alimentation et aux embouts de la prise d'alimentation.



N'utilisez pas de cordons d'alimentation en paquet.



N'utilisez pas de rallonges de manière excessive et ne connectez pas un grand nombre d'appareils d'une manière qui dépasse la valeur nominale, par exemple en utilisant des rallonges à prises multiples.



En cas d'anomalie ou de défaillance, arrêtez immédiatement d'utiliser la machine et débranchez la prise d'alimentation.



Insérez fermement la prise d'alimentation avant de commencer les opérations.



Débranchez la prise d'alimentation de la prise de courant lorsque vous effectuez la maintenance.

Manipulation



Ne pas démonter, réparer ou modifier la machine.



Ne pas appliquer d'eau sur la machine ou le cordon d'alimentation et les plonger dans l'eau.



N'utilisez pas la machine à proximité de sources de chaleur telles que les fourneaux ou les cuisinières à gaz.

⚠ Mise en garde

Environnement d'utilisation


N'utilisez pas la machine dans des endroits où le feu est utilisé.


N'utilisez pas la machine à proximité d'objets tels que des murs, des meubles et des rideaux qui brûlent facilement.


Évitez d'utiliser la machine dans un endroit fermé et assurez-vous d'avoir une ventilation adéquate.

Alimentation électrique


N'utilisez pas de cordons d'alimentation autres que ceux fournis exclusivement pour la machine.


N'utilisez pas de cordons d'alimentation sur des machines autres que ce produit.


N'enroulez pas le cordon d'alimentation autour de la machine lorsque vous l'entreposez.


Débranchez la prise d'alimentation de la prise de courant lorsque vous n'utilisez pas la machine.


Lorsque vous débranchez la prise d'alimentation, veillez à tenir la prise elle-même et ne tirez pas sur le cordon d'alimentation.


Vérifiez que cadran de régulation de la température est en position OFF lorsque vous débranchez et branchez la prise d'alimentation.

Manipulation


Ne placez rien sur la surface supérieure de la machine.


Ne vous éloignez pas de la machine pendant l'utilisation.


Ne pas heurter ou cogner la machine.


N'utilisez pas la machine en plaçant des objets inflammables, tels que des vêtements, au-dessus.


N'utilisez pas de produits de nettoyage ou d'alcool lors du nettoyage de la machine.


Ne fermez pas ou n'ouvrez pas la machine avec force.


N'appliquez pas de force excessive sur le dessus de la machine lorsqu'elle est ouverte.


N'effectuez pas de chauffage à vide pendant de longues périodes.


Soyez prudent lorsque vous ouvrez la partie supérieure de la machine, car la plaque chauffante est chaude.


Ne touchez pas la partie chauffée pendant l'utilisation ou juste après l'utilisation.

Table des matières

Avant d'utiliser cette machine, veuillez lire ce manuel . . . FR-2

Pour une utilisation correcte et sécurisée de la machine FR-2
Classification des pictogrammes. FR-2
Précautions de sécurité FR-2

01 Préparation FR-6

Vérification du contenu de l'emballage FR-6
Nom de chaque composant FR-7

02 Comment utiliser. FR-8

Comment utiliser Silhouette cloChé FR-8
Comment utiliser cloChé petite FR-12

01 Préparation

Vérification du contenu de l'emballage

cloChé est livré avec les accessoires indiqués dans la liste suivante.

Assurez-vous que tous les accessoires sont inclus lors du déballage.

Si un élément est manquant, contactez rapidement le distributeur où vous avez acheté le produit ou le Graphtec America Customer Center.

☑ cloChé	☑ cloChé petite
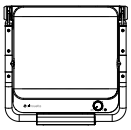	
☑ câble d'alimentation cloChé	☑ tapis en silicone cloChé
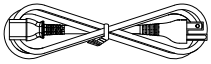	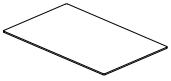
☑ câble USB cloChé petite	☑ Précautions de sécurité pour la presse à chaud Silhouette (ce document)
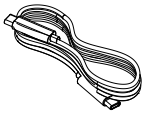	

* Plusieurs documents peuvent être joints en complément.

	Nom du produit	Table des matières
1	cloChé	1
2	cloChé petite	1
3	câble d'alimentation cloChé	1
4	Tapis en silicone cloChé	1
5	câble USB cloChé petite	1
6	Précautions de sécurité pour la presse à chaud Silhouette (ce document)	1

* Le tapis en silicone cloChé est un article en option. Il s'agit d'un article consommable et il devra être remplacé périodiquement.

Nom de chaque composant

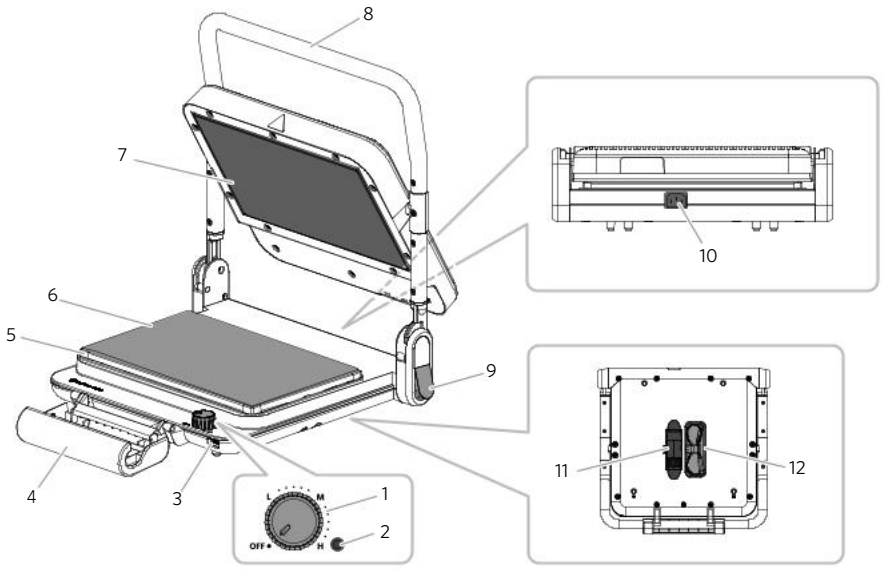

1. Cadran de régulation de la température : Allume (ON) /coupe (OFF) l'alimentation. Vous pouvez également régler la température à l'aide de ce cadran.
2. Voyant d'alimentation : Lorsque la molette est tournée depuis la position OFF, il s'allume en vert. Lorsqu'il clignote, cela indique que la température est en train d'être ajustée ; lorsqu'il s'allume, cela indique qu'il est prêt.
3. Interface USB : fournit l'alimentation depuis la machine (cloCh é) à cloCh é petite à l'aide d'un câble USB.
4. Verrouillage de la poignée : verrouille la partie supérieure de la machine en enclenchant la poignée.
5. Plaque : Partie pour placer le tissu tel que les T-shirts lors du transfert.
6. Tapis en silicone : Tapis utilisé pour faire en sorte qu'il soit difficile pour les motifs de glisser hors de leur place lors de la mise en place d'articles tels que des T-shirts et des tissus.
7. Plaque chauffante : Partie qui transfère les supports en appliquant de la chaleur et de la pression.
8. Poignée : Utilisée pour fermer la partie supérieure (plaque chauffante). Tenez la poignée lorsque vous transportez cloCh é.
9. Bouton de verrouillage : Un bouton apparaît lorsque la partie supérieure de la machine est ouverte et la verrouille automatiquement. Pour relâcher le verrou, abaissez la poignée tout en appuyant sur ce bouton.
10. Connecteur d'alimentation : Connecteur pour le câble d'alimentation.
11. stockage de cloCh é petite : Permet de ranger cloCh é petite.
12. Stockage du câble : Permet de ranger le câble USB cloCh é petite.

02 Comment utiliser

Comment utiliser Silhouette cloChé

⚠ Remarque

Pour éviter de faire tomber la machine, tenez fermement la poignée lorsque vous la transportez.

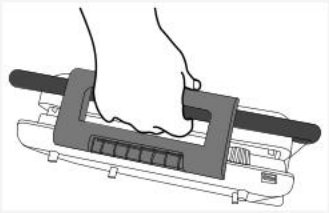

1 Retirez le verrou de la poignée, soulevez la poignée et ouvrez la machine jusqu'à ce que le bouton de verrouillage ressorte.

2 Placer le tapis en silicone cloChé sur le dessus de la plaque.

3 Tournez le cadran de régulation de la température et réglez-la sur OFF.

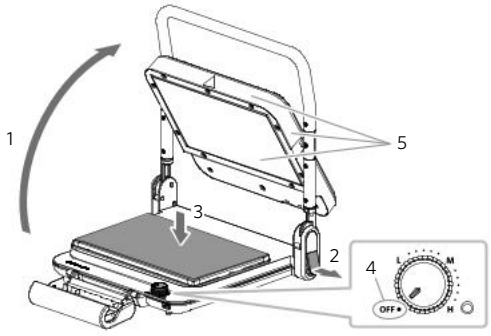

1. Soulevez la poignée.
2. Le bouton de verrouillage ressort.
3. Placer le tapis en silicone cloChé.
4. Tourner le bouton de réglage sur OFF.
5. Avertissement de température élevée autour de la surface/du dessus et des côtés de la plaque chauffante

⚠ Avertissement de température élevée

La surface, le dessus et les côtés de la plaque chauffante deviendront extrêmement chauds, comme indiqué dans la légende 5.
Veillez à ne pas toucher la plaque chauffante immédiatement après ou pendant son utilisation pour éviter les brûlures.

⚠ Remarque

- Débranchez complètement le câble d'alimentation avant utilisation.
- Vérifiez que la partie supérieure de cloChé est complètement ouverte.
- N'utilisez pas la machine en continu pendant plus d'une heure, car cela pourrait entraîner une panne de la machine. Si vous utilisez à nouveau la machine, attendez plus de 30 minutes avant de rebrancher le câble d'alimentation.

4 Connectez le câble d'alimentation à cloChé.

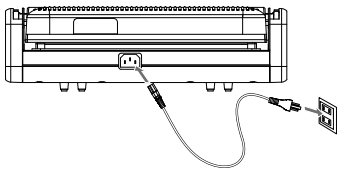

5 Tournez le cadran de régulation de la température et réglez-la à une température appropriée pour la feuille imprimée repassée.

Le voyant d'alimentation se mettra à cligner jusqu'à ce que la température atteigne la valeur établie.

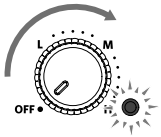

6 Lorsque la température atteint la valeur définie, le voyant d'alimentation s'allume en vert.

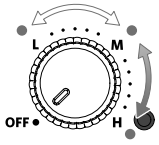

Échelle	Température
L	Environ 120 °C
L à M	120 °C à 160 °C
M	Environ 160 °C
M à H	160 °C à 200 °C
H	Environ 200 °C

Contrôle

- Le réglage de la température sur l'échelle est uniquement pour référence. Il peut varier selon votre environnement.
- Les gammes de L à M et de M à H ne prennent pas en charge un bon contrôle de température et, elles devraient être utilisées uniquement à titre indicatif.

⚠ Remarque

Lorsque vous arrêtez momentanément le transfert, tournez le cadran de régulation de la température et repositionnez-la sur OFF.

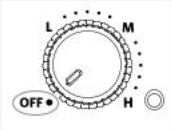

7 Placer le tissu, tel qu'un T-shirt, sur le tapis en silicone.

8 Placez la feuille imprimée repassée sur le tissu de sorte que le film transparent (le papier antiadhésif) soit au-dessus et le côté adhésif soit en dessous.

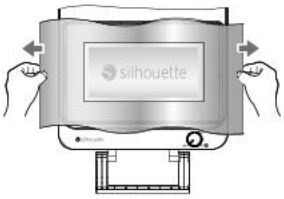

9 Tout en appuyant sur le bouton de verrouillage, pliez la poignée vers vous et fermez la machine.

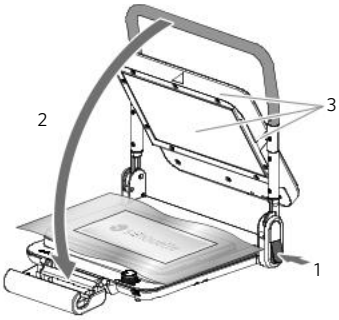

1. Appuyez sur le bouton de verrouillage.
2. Pliez la poignée vers vous.
3. Avertissement de température élevée autour de la surface/du dessus et des côtés de la plaque chauffante

10 Fermez le verrou de la poignée.



1. Fermez le verrou de la poignée.

⚠ Remarque

- Si la taille du tissu (p. ex. des T-shirts) est plus grande que celle de la plaque, enroule-le bien et fermez le verrou de la poignée.



- S'il n'y a pas de film transparent (papier antiadhésif) ou lorsque vous terminez, placez le papier silicone au-dessus et procédez au transfert.
- Vous risquez de vous brûler, car la machine sera chaude après le chauffage. Lors de l'ouverture ou de la fermeture de la machine, assurez-vous de tenir la poignée.
- Étant donné que la plaque chauffante devient extrêmement chaude pendant son utilisation, faites attention pour ne pas entrer en contact direct avec elle. Par ailleurs, le tapis en silicone devient extrêmement chaud après son utilisation, faites attention de ne pas le toucher jusqu'à ce qu'il soit suffisamment refroidi.

11 Après 45 secondes, une sonnerie retentit et le transfer test terminé.

12 Une fois que le buzzer vous informe que le transfert est terminé, déverrouillez la poignée et ouvrez la machine jusqu'à ce que le bouton de verrouillage ressort.

13 Retirez le T-shirt de la machine et décollez le film au moment indiqué.

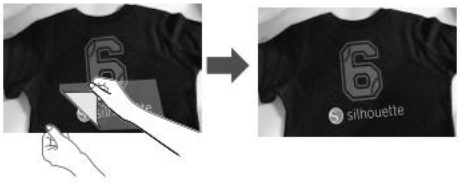

⚠ Remarque

- Étant donné que le temps de transfert varie selon le support, si certaines parties ne sont pas transférées, répétez le processus de pressage.
- Étant donné que l'impression peut se détacher juste après le transfert, lavez-la après l'avoir laissée reposer pendant un certain temps.

Comment utiliser cloChé petite

cloChé petite est un fer à repasser miniature de type timbre.

Vous pouvez corriger les impressions non transférées à l'aide de cloChé petite.

1 Connectez cloChé petite et la machine à l'aide du câble USB cloChé petite.



2 Appuyez sur le bouton d'alimentation de cloChé petite pour commencer à chauffer.

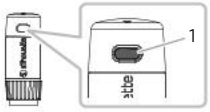

1. Bouton de l'interrupteur d'alimentation

⚠ Remarque

- Il faudra environ 3 minutes pour atteindre une température d'environ 160 °C.
- La température baissera une fois le transfert effectué, veuillez donc réutiliser cloChé petite après l'avoir laissé reposer pendant environ 2 à 3 minutes.
- Lorsque vous n'utilisez pas cloChé petite, débranchez le câble USB cloChé petite de cloChé.
- Étant donné que la plaque chauffante devient extrêmement chaude pendant son utilisation, faites attention à ne pas la toucher avant qu'elle ait suffisamment refroidi.

3 Effectuer le transfert sur le dessus du tapis en silicone.

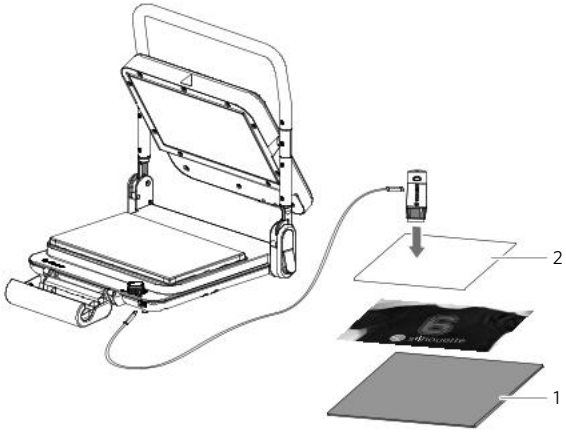

1. Tapis en silicone
2. Papier silicone

⚠ Remarque

S'il n'y a pas de film transparent, utilisez le papier silicone au lieu du film.

Antes de usar a máquina, leia este manual

Obrigado por escolher a cloChé. A cloChé é uma prensa térmica que pode ser transportada e armazenada com facilidade e permite que qualquer usuário transfira impressões de forma estável. Você pode transferir facilmente materiais, como folhas de impressão a ferro cortadas, para tecidos como camisetas. Para garantir o uso seguro e correto, certifique-se de ler estas precauções de segurança inteiramente antes do uso.

Após a leitura, guarde-o em um local seguro onde possa encontrá-lo a qualquer momento.

Para usar a máquina de forma segura e adequada

As precauções indicadas aqui são para que nossos usuários usem o produto com segurança e evitem ferimentos e danos. Elas incluem informações cruciais relacionadas à segurança, por isso, siga-as.

Classificações dos pictogramas

Os perigos que podem ocorrer devido ao uso incorreto são classificados e descritos na tela abaixo.

⚠ **Aviso**	Indica que ignorar essa indicação e usar a máquina de forma incorreta pode resultar em morte ou ferimentos graves.
⚠ **Cuidado**	Indica que ignorar essa indicação e usar a máquina de forma incorreta pode resultar em ferimentos e danos materiais.
	Indica ações proibidas (ações que não devem ser realizadas) em detalhes.
	Indica ações obrigatórias (ações a serem seguidas) em detalhes.

Precauções de segurança

⚠ **Aviso**	
Ambiente de uso	
	IEC 60417-5041(2002-10) Superfície quente

⚠ Aviso

Não instale a máquina em locais irregulares, locais com vibrações ou locais altos, como em cima de uma prateleira.
Se a máquina for instalada em tais locais, ela pode tombar e causar ferimentos, queimaduras, choque elétrico e incêndios causados por vazamento elétrico.

Não use a máquina em ambientes externos, em locais onde ela possa entrar em contato com água ou em superfícies molhadas.
A entrada de água na máquina pode causar incêndios devido a choques elétricos ou vazamentos elétricos.

Não permita que crianças ou pessoas que precisem de assistência usem a máquina sozinhas e não use a máquina em um local que esteja ao alcance de bebês.
Há risco de ferimentos, queimaduras e eletrocussão.

Fonte de alimentação

Não toque no plugue de alimentação com as mãos molhadas.
Há risco de eletrocussão.

Não danifique o cabo de alimentação ou o plugue de alimentação.
Não danifique, modifique ou coloque a máquina perto de aparelhos de aquecimento, nem dobre, torça, puxe ou coloque objetos pesados em cima dela. Se ela for usada enquanto estiver danificada, há risco de eletrocussão, curto-circuito e incêndio.

Não use tomadas soltas ou danificadas.

Não permita que pedaços de metal e partículas estranhas fiquem presos no cabo de alimentação e nas pontas do plugue de alimentação.

Não use cabos de alimentação em um estado agrupado.

Não use cabos de extensão em excesso nem conecte um grande número de dispositivos de maneira que exceda o valor nominal, como, por exemplo, usando cabos de extensão com várias tomadas.

Em caso de anormalidade ou falha, pare de usar a máquina imediatamente e desconecte o plugue de alimentação.

Insira o plugue de alimentação com firmeza antes de iniciar as operações.

Desconecte o plugue de alimentação da tomada ao realizar a manutenção.

Manuseio

Não desmonte, repare ou modifique a máquina.

Não aplique água na máquina ou no cabo de alimentação e não os mergulhe em água.

Não use a máquina perto de fontes de calor, como fogões ou fogões a gás.

⚠ Cuidado

Ambiente de uso


Não use a máquina em locais onde haja fogo.


Não use a máquina perto de itens como paredes, móveis e cortinas que queimam facilmente.


Evite usar a máquina em um local fechado e certifique-se de que haja ventilação adequada.

Fonte de alimentação


Não use cabos de alimentação que não sejam os fornecidos exclusivamente para a máquina.


Não use os cabos de alimentação em outras máquinas que não este produto.


Não enrole o cabo de alimentação ao redor da máquina ao guardá-la.


Desconecte o plugue de alimentação da tomada quando não estiver usando a máquina.


Ao desconectar o plugue de alimentação, certifique-se de segurar no plugue e não puxe pelo cabo de alimentação.


Verifique se o botão de controle de temperatura está na posição OFF ao desconectar e conectar o plugue de alimentação.

Manuseio


Não coloque nada sobre a superfície superior da máquina.


Não se afaste da máquina durante o uso.


Não aplique choques na máquina.


Não use a máquina enquanto estiver posicionando itens inflamáveis, como roupas, em cima dela.


Não use agentes de limpeza ou álcool ao limpar a máquina.


Não feche ou abra a máquina à força.


Não aplique força excessiva na parte superior da máquina enquanto ela estiver aberta.


Não realize aquecimento quando a máquina estiver vazia por longos períodos de tempo.


Tenha cuidado ao abrir a parte superior da máquina, pois a placa de aquecimento está quente.


Não toque na parte aquecida durante o uso ou logo após o uso.

Índice

Antes de usar a máquina, leia este manual PT-2

Para usar a máquina de forma segura e adequada PT-2
Classificações dos pictogramas. PT-2
Precauções de segurança PT-2

01 Preparação. PT-6

Verificação do conteúdo do pacote PT-6
Nome de cada componente PT-7

02 Como usar PT-8

Como usar a Silhouette cloChé PT-8
Como usar a cloChé petite PT-12

01 Preparação

Verificação do conteúdo do pacote

A cloChé é fornecida com os acessórios mostrados na lista a seguir.

Certifique-se de que todos os acessórios estão incluídos ao desembalar.

Se algum item estiver ausente, entre em contato imediatamente com o distribuidor onde você realizou a compra ou com o Graphtec America Customer Center.

☑ cloChé	☑ cloChé petite
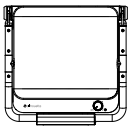	
☑ Cabo de alimentação da cloChé	☑ Base de silicone cloChé
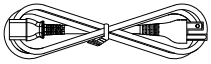	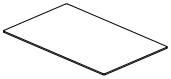
☑ Cabo USB cloChé petite	☑ Precauções de segurança da prensa térmica Silhouette (este documento)
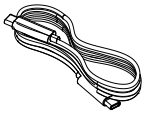	

* Vários documentos podem estar anexados adicionalmente.

	Nome do produto	Conteúdo
1	cloChé	1
2	cloChé petite	1
3	Cabo de alimentação da cloChé	1
4	Base de silicone cloChé	1
5	Cabo USB cloChé petite	1
6	Precauções de segurança da prensa térmica Silhouette (este documento)	1

* A base de silicone cloChé é um item opcional. Ela é um item consumível e deve ser substituída periodicamente.

Nome de cada componente

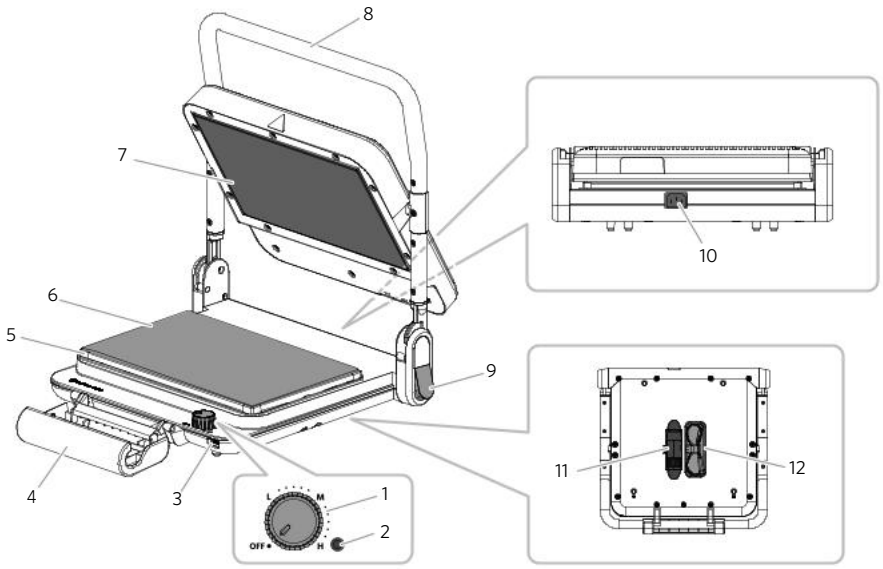

1. Botão de controle de temperatura : Liga e desliga a máquina. Você também pode ajustar a temperatura com esse botão.
2. Luz indicadora de energia : Quando o botão é alterado da posição OFF, ela acende em verde. Quando está piscando, ela indica que a temperatura está sendo ajustada; quando está acesa, ela indica que a máquina está pronta.
3. Interface USB : Fornece energia da máquina (cloChé) para a cloChé petite com um cabo USB.
4. Trava da alça : Trava a parte superior da máquina bloqueando a alça.
5. Placa : Local para colocar o tecido, como camisetas, ao fazer transferência.
6. Base de silicone : Uma base usada para evitar que os designs saiam do lugar ao colocar itens como camisetas e tecidos.
7. Placa de aquecimento : Peça que transfere o material aplicando calor e pressão.
8. Alça : Usada para fechar a parte superior (placa de aquecimento). Segure pela alça ao carregar a cloChé.
9. Botão de trava : Um botão salta quando a parte superior da máquina é aberta e trava automaticamente. Para liberar a trava, abaixe a alça enquanto pressiona esse botão.
10. Conector de alimentação : Um conector para o cabo de alimentação.
11. Armazenamento da cloChé petite : Local para armazenar a cloChé petite.
12. Armazenamento do cabo : Local para armazenar o cabo USB cloChé petite.

02 Como usar

Como usar a Silhouette cloChé

⚠ Nota

Para evitar que a máquina caia, segure com firmeza a alça ao transportá-la.

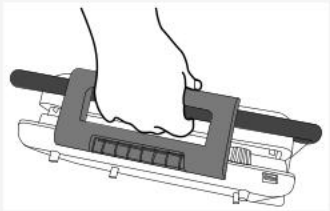

1 Remova a trava da alça, levante a alça e abra a máquina até que o botão de trava salte.

2 Coloque a base de silicone cloChé em cima da placa.

3 Gire o botão de controle de temperatura e coloque-o na posição OFF.

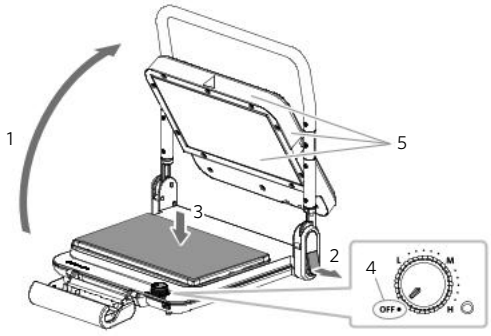

1. Levante a alça.
2. O botão de trava salta.
3. Coloque a base de silicone cloChé.
4. Gire o botão para a posição OFF.
5. Cuidado com a alta temperatura ao redor da superfície/parte superior/laterais da placa de aquecimento

⚠ Aviso de alta temperatura

A superfície, a parte superior e as laterais da placa de aquecimento ficarão extremamente quentes, conforme indicado na legenda 5.
Tenha cuidado para não tocar na placa de aquecimento enquanto ela estiver em uso ou imediatamente após o uso para evitar queimaduras.

⚠ Nota

- Desenrole completamente o cabo de alimentação antes de usá-lo.
- Verifique se a parte superior da cloChé está completamente aberta.
- Não use a máquina continuamente por mais de uma hora, pois isso pode levar a uma falha da máquina. Se for usar a máquina novamente, espere pelo menos 30 minutos antes de reconectar o cabo de alimentação.

4 Conecte o cabo de alimentação à cloChé.

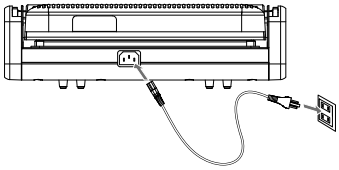

5 Gire o botão de controle de temperatura para ajustar a temperatura apropriada para a folha de impressão a ferro.
A luz indicadora de energia piscará em verde até que seja atingida a temperatura definida.

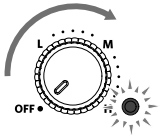

6 Quando a temperatura definida é atingida, a luz indicadora de energia fica verde.

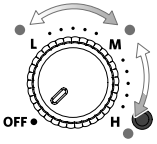

Escala	Temperatura
L	Aproximadamente 120 °C
L a M	120 °C a 160 °C
M	Aproximadamente 160 °C
M a H	160 °C a 200 °C
H	Aproximadamente 200 °C

Verificar

- O ajuste de temperatura na escala é apenas para referência. Ela pode variar dependendo do ambiente.
- As faixas L a M e M a H não permitem um controle preciso da temperatura e devem ser usadas apenas como guia.

⚠ Nota

Ao interromper temporariamente a transferência, gire o botão de controle de temperatura de volta para a posição OFF.

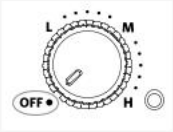

7 Coloque o tecido, como camisetas, na base de silicone.

8 Coloque a folha de impressão a ferro sobre o tecido de modo que o filme transparente (papel de liberação) fique em cima e o lado adesivo fique embaixo.

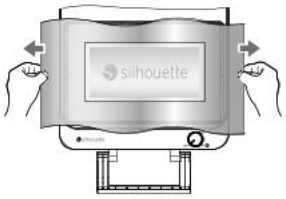

9 Enquanto pressiona o botão de trava, dobre a alça na sua direção e feche a máquina.

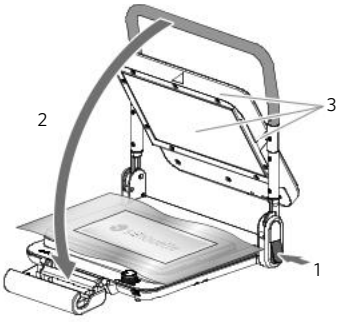

1. Pressione o botão de trava.
2. Dobre a alça na sua direção.
3. Cuidado com a alta temperatura ao redor da superfície/parte superior/laterais da placa de aquecimento

10 Feche a trava da alça.



1. Feche a trava da alça.

⚠ Nota

- Se o tamanho do tecido, como camisetas, for maior do que a placa, enrole-o com cuidado e feche a trava da alça.



- Se não houver filme transparente (papel de liberação) ou durante o acabamento, coloque o papel de silicone em cima e transfira-o.
- Você pode correr o risco de se queimar, pois a máquina estará quente após o aquecimento. Ao abrir ou fechar a máquina, certifique-se de segurar na alça.
- A placa de aquecimento fica extremamente quente durante o uso, por isso, tenha cuidado para não tocar nela diretamente. Além disso, a base de silicone fica extremamente quente após o uso, por isso, tenha cuidado para não tocar nela até que ela tenha esfriado o suficiente.

11 Após 45 segundos, um aviso sonoro é emitido e a transferência está concluída.

12 Após o aviso sonoro avisar que a transferência foi concluída, destrave a alça e abra a máquina até que o botão de trava salte.

13 Remova o tecido, como camisetas, da máquina e remova o filme no tempo designado.

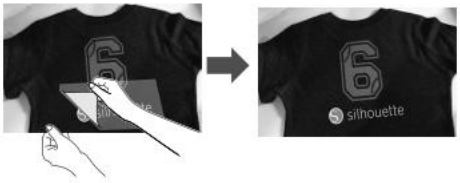

⚠ Nota

- Como o tempo de transferência varia de acordo com o material, se alguma parte não for transferida, repita o processo de prensagem.
- Como a impressão pode descascar logo após a transferência, lave-a depois de deixá-la descansar por um tempo.

Como usar a cloChé petite

A cloChé petite é um ferro em miniatura tipo carimbo.

Você pode corrigir impressões não transferidas usando a cloChé petite.

1 Conecte a cloChé petite e a máquina com o cabo USB cloChé petite.

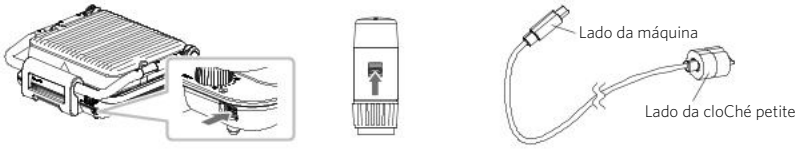

2 Pressione o botão liga/desliga da cloChé petite para iniciar o aquecimento.

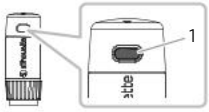

1. Botão liga/desliga

⚠ Nota

- Levará aproximadamente 3 minutos para atingir aproximadamente 160 °C.
- A temperatura cairá após a transferência, por isso, use a cloChé petite novamente depois de deixá-la descansar por aproximadamente 2 a 3 minutos.
- Quando não estiver usando a cloChé petite, desconecte o cabo USB cloChé petite da cloChé.
- A placa fica extremamente quente após o uso, por isso, tenha cuidado para não tocar nela até que ela tenha esfriado o suficiente.

3 Faça a transferência em cima da base de silicone.

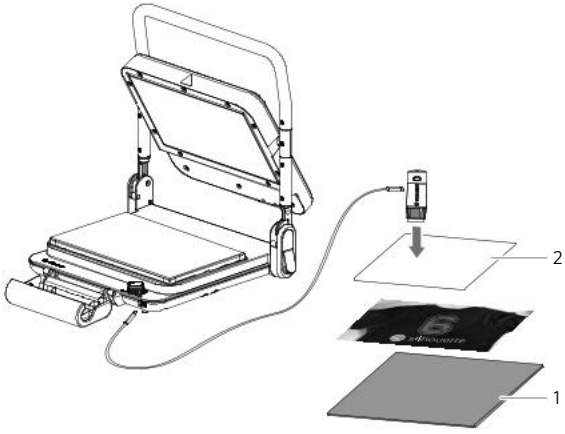

1. Base de silicone
2. Papel de silicone

⚠ Nota

Se não houver filme transparente, use o papel de silicone em vez de filme.

ご使用の前に必ずお読みください

このたびは、cloChéをご購入いただきまして誠にありがとうございます。cloChéは、持ち運びや収納が簡単にでき、誰でも安定した転写が可能なヒートプレスマシンです。カットしたアイロンプリントシートなどのメディアをTシャツなどのファブリックに簡単に転写することができます。本製品を正しく安全にご使用いただくために、ご使用の前には、本安全に正しくお使いいただくためにを必ずお読みください。

お読みいただいた後もいつでも見られるところに大切に保管してください。

安全に正しくお使いいただくために

ここに示している注意事項は、製品を安全に正しくお使いいただき、危害や損害を未然に防止するためのものです。安全に関する重要な内容ですので、必ずお守りください。

絵表示の区分

誤った取り扱いをしたときに生じる危険とその程度を以下の表示で区分し、説明しています。

⚠ **警告**	この表示を無視して誤った取り扱いをすると、使用者が死亡、または重傷を負う可能性が想定される内容を示しています。
⚠ **注意**	この表示を無視して誤った取り扱いをすると、使用者が傷害を負う可能性が想定される場合、および物的損害の発生が想定される内容を示しています。
	禁止(してはいけないこと)の行為の具体的な内容を示します。
	強制(必ずすること)の行為の具体的な内容を示します。

安全上のご注意

⚠ 警告

使用環境について



IEC 60417-5041(2002-10)
高温注意

⚠ 警告

不安定な場所、振動のある場所、棚の上など高所に設置しない。
傾いて、けが、やけど、感電、漏電による火災の原因になります。

屋外、水のかかる場所、濡れた台の上で使用しない。
内部に水が入ると、感電や漏電による火災の原因になります。

子供や介助の必要な方だけで使用させたり、乳幼児の手の届くところで使用したりしない。
けが、やけど、感電のおそれがあります。

電源について

濡れた手で電源プラグに触れない。
感電の原因になります。

電源コード、電源プラグを傷つけない。
破損、加工、熱器具に近づける、無理に曲げる、ねじる、引っ張る、重いものを載せるなどの行為をしないでください。傷んだまま使用すると、感電、ショート、火災の原因になります。

ゆるんだり傷んでいるコンセントは使用しない。

電源コード、電源プラグの先端に金属片やごみを付着させない。

電源コードを束ねたままで使用しない。

過度の延長コードの使用や、たこ足配線など、定格を超える使いかたをしない。

異常時・故障時には、直ちに使用を中止して電源プラグを抜く。

動作を開始する前に、電源プラグを根元まで確実に差し込む。

お手入れの際は電源プラグをコンセントから抜く。

取り扱いについて

分解、修理、改造をしない。

本体や電源コードに水をかけたり、水に沈めたりしない。

ストーブやガスコンロなどの熱源の近くで使用しない。

⚠ 注意

使用環境について

火気のある場所では使用しない。

⚠ 注意


壁や家具、カーテンなどの燃えやすいものの近くで使用しない。


密閉された場所での使用は避け、十分な換気を確保する。

電源について


専用の電源コード以外は使用しない。


電源コードを本製品以外の製品に使用しない。


収納時に電源コードを本体に巻き付けない。


使用時以外は、電源プラグをコンセントから抜く。


電源プラグを抜くときは、電源コードを引っ張らずに必ず電源プラグを持って抜く。


温度調節ダイヤルがOFFの位置にあることを確認してから、電源プラグの抜き差しをする。

取り扱いについて


本体の天面の上にものを置かない。


使用中は本体から離れない。


本体に衝撃を与えない。


衣類などの燃えやすいものを、本体の上にかぶせたまま使わない。


お手入れの際は、洗浄剤・アルコール類を使用しない。


本体を勢いよく閉めたり、開けたりしない。


本体を開いた状態で、本体上部に無理な力を加えない。


長時間の空焚きはしない。


本体上部を開く際は、ヒートプレートが熱くなっているので注意する。


使用中や使用直後しばらくは高温部に触れない。

目次

ご使用の前に必ずお読みください JA-2

安全に正しくお使いいただくために JA-2
絵表示の区分 JA-2
安全上のご注意 JA-2

01 準備 JA-6

梱包内容の確認 JA-6
各部の名称 JA-7

02 ご使用方法 JA-8

Silhouette cloChé の使いかた JA-8
cloChé petite の使いかた JA-12

01 準備

梱包内容の確認

cloChé には、以下の付属品が同梱されています。
開封時にすべての付属品が揃っていることを確認してください。
万一付属品に不足がございましたら、ご購入先または弊社担当営業まで直ちにご連絡ください。

☑ cloChé	☑ cloChé petite
	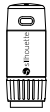
☑ cloChé 電源ケーブル	☑ cloChé シリコンマット
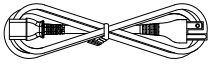	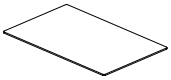
☑ cloChé petite USB ケーブル	☑ 安全に正しくお使いいただくために（本書）
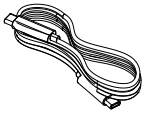	

※ その他、各種案内が添付される場合があります。

	商品名	内容物
1	cloChé	1
2	cloChé petite	1
3	cloChé 電源ケーブル	1
4	cloChé シリコンマット	1
5	cloChé petite USB ケーブル	1
6	安全に正しくお使いいただくために（本書）	1

※ cloChé シリコンマットはサプライ品です。また、消耗品のため定期的に交換してください。

各部の名称

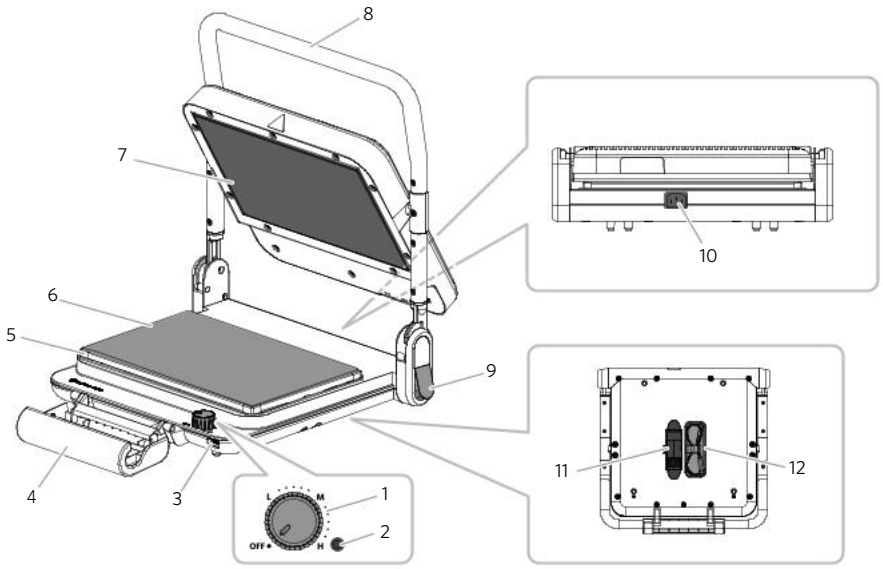

1. 温度調節ダイヤル　：　電源のON/OFFを切り替えます。また、このダイヤルで温度調整をします。
2. LEDライト　：　OFFの状態から回すと緑色に点灯します。点滅している場合は温度調整中、点灯している場合は準備完了を示しています。
3. USBインターフェース　：　USBケーブルを使用して、本体（cloChé）からcloChé petiteに電源を供給します。
4. ハンドルロック　：　ハンドルをひっかけて、本体上部をロックします。
5. プレート　：　転写の際にTシャツやファブリックなどを置く部分です。
6. シリコンマット　：　Tシャツやファブリックなどをセットする際に、ずれにくくするマットです。
7. ヒートプレート　：　熱を加え、圧力をかけて転写するための部分です。
8. ハンドル　：　本体上部（ヒートプレート）を閉じるときに使用します。cloChéを持ち運ぶ際には、ハンドルが持ち手になります。
9. ロックボタン　：　本体上部を開いたときにボタンが飛び出し、自動的にロックがかかります。また、ロックを解除するときは、このボタンを押しながら、ハンドルを下げます。
10. 電源コネクター　：　電源ケーブルを接続するコネクターです。
11. cloChé petiteホルダー　：　cloChé petiteを収納できます。
12. ケーブルホルダー　：　cloChé petite USBケーブルを収納できます。

02 ご使用方法

Silhouette cloChéの使いかた

⚠ 注意

本体を持ち運ぶときは、落下を防ぐため、ハンドル部分をしっかりと握ってください。

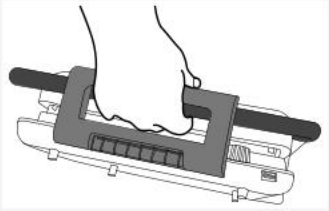

1 ハンドルロックを外しハンドルを持ち上げて、ロックボタンが飛び出すまで本体を開きます。

2 プレートの上に、cloChéシリコンマットを敷きます。

3 温度調節ダイヤルを回してOFFにセットします。

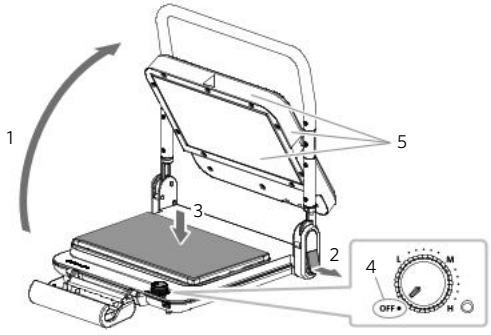

1. ハンドルを持ち上げる
2. ロックボタンが飛び出す
3. cloChéシリコンマットを敷く
4. OFFにセットする
5. ヒートプレート面付近/上面/側面高温注意

⚠ 高温注意

ヒートプレートの表面、上面および側面(上図中"5"で示した箇所)は高温になります。
使用中および使用直後に触れると、やけどのおそれがありますので十分ご注意ください。

⚠ 注意

- 電源ケーブルはすべてほどいてからご使用ください。
- cloChéの本体上がしっかり開いていることを確かめてください。
- 本体の故障につながるおそれがあるため、1時間以上連続で使用しないでください。再度使用する場合は、30 分以上空けてから、電源ケーブルを接続し直してください。

4 cloChé本体に電源ケーブルを接続します。

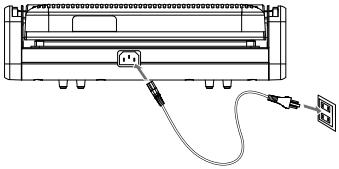

5 温度調節ダイヤルを回し、アイロンプリントシートに適した温度に設定します。
設定温度に達するまでの間、LEDランプは緑色に点滅します。

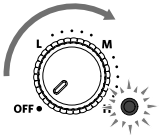

6 設定温度に達すると、LEDが緑色に点灯します。

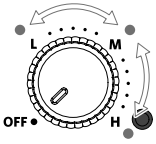

目盛	温度
L	約120 ℃
L～M	120 ℃～160 ℃
M	約160 ℃
M～H	160 ℃～200 ℃
H	約200 ℃

確認

- 目盛りの設定温度は目安です。ご使用の環境によって異なる場合があります。
- L～M間およびM～H間は、細かい温度調節まで対応していませんので、目安としてご使用ください。

⚠ 注意

途中で作業を止めるときは、温度調節ダイヤルをOFFに戻してください。

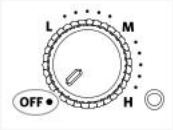

7 あらかじめ用意したTシャツなどのファブリックをシリコンマットに載せます。

8 透明なフィルム(剥離紙)が上側、接着面が下側になるように、アイロンプリントシートをセットします。

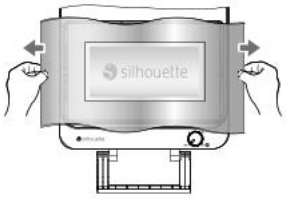

9 ロックボタンを押しながらハンドルを手前に倒して、本体を閉じます。

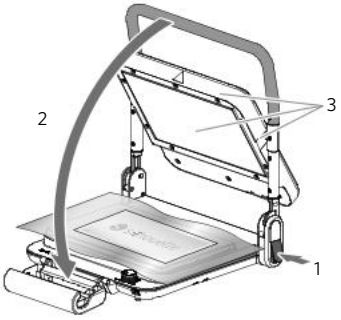

1. ロックボタンを押しながら
2. ハンドルを手前に倒す
3. ヒートプレート面付近/上面/側面高温注意

10 ハンドルロックを閉じます。



1. ハンドルロックを閉じる

⚠ 注意

- Tシャツなどのファブリックのサイズがプレートより大きい場合は、折りたたむなど綺麗に整えてからハンドルロックを閉じてください。



- 透明フィルム(剥離紙)がない場合や、仕上げの転写の際には、シリコンペーパーを載せて転写してください。
- 加熱後は本体が熱くなっているため、やけどの危険があります。本体を開閉するときは、必ずハンドルを持って操作してください。
- 使用中はヒートプレートが高温になるため、直接触れないように注意してください。また、使用直後はシリコンマット部分も高温になっているため、十分に冷めるまで触らないようご注意ください。

11 45秒経過すると、ブザー音が鳴り転写が完了します。

12 転写完了を知らせるブザー音が鳴ったら、ハンドルロックを外し、ロックボタンが飛び出すまで本体を開きます。

13 Tシャツなどのファブリックを本体から取り出して、アイロンプリントシートの条件に沿ったタイミングでフィルムを剥がします。

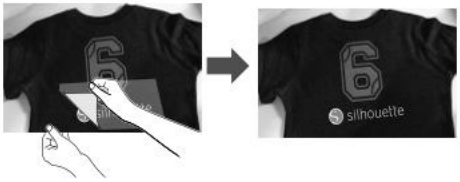

⚠ 注意

- メディアによって転写時間が異なるため、転写残しがある場合は、繰り返しプレスしてください。
- 転写直後は剥がれる可能性があるため、時間を置いてから洗濯してください。

cloCh é petite の使いかた

cloCh é petite とは、スタンプ型のミニアイロンです。
cloCh é petite を使用して、転写残しの修正が可能です。

1 cloCh é petite と本体を cloCh é petite USB ケーブルで接続します。

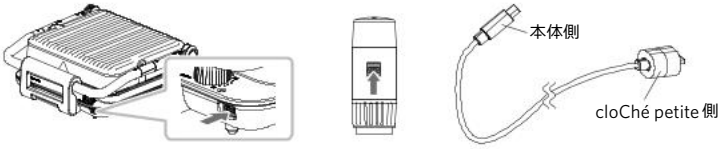

2 cloCh é petite の電源スイッチボタンを押して、加熱を開始します。

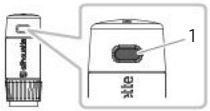

1. 電源スイッチボタン

⚠ 注意

- 温度が約 160 ℃まで到達するのに約 3 分かかります。
- 一度転写すると温度が下がるため、約 2～3 分間置いてから再度ご使用ください。
- cloCh é petite を使用しないときは、cloCh é petite USB ケーブルを cloCh é 本体から抜いてください。
- 使用後のプレート部分は高温になっているため、十分に冷めるまで触らないようご注意ください。

3 シリコンマットの上で転写します。

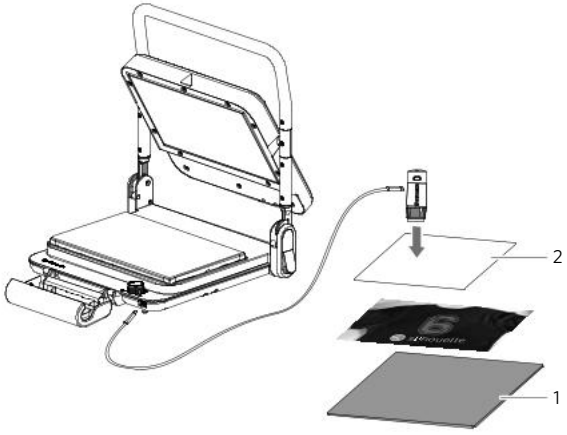

1. シリコンマット
2. シリコンペーパー

⚠ 注意

透明フィルムがついてない場合は、シリコンペーパーを使用して転写してください。


silhouette