Ender

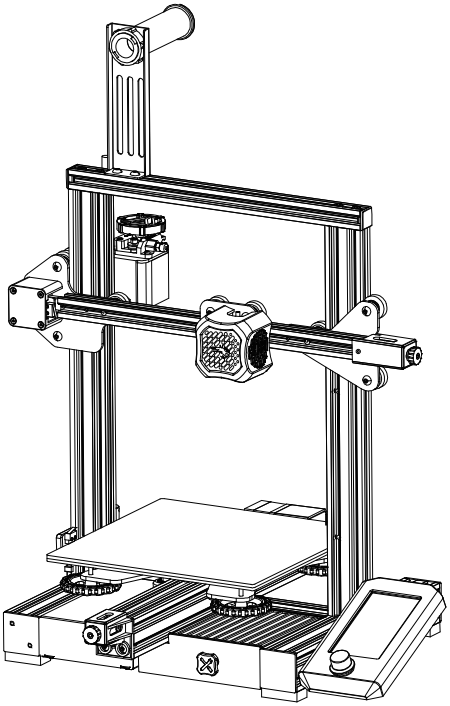

3D Printer User Manual

Ender-3 V2

FR DE IT ES EN

V1.0

Sommaire

Chers Clients,

Merci d'avoir choisi nos produits. Pour une expérience optimale, veuillez lire les instructions avant d'utiliser l'imprimante.

Notre équipe 3D sera toujours prête à vous offrir le meilleur service. Veuillez nous contacter via le numéro de téléphone ou l'adresse e-mail fournis à la fin du guide lorsque vous rencontrez un problème avec l'imprimante.

Pour une meilleure utilisation de notre produit, vous pouvez apprendre à utiliser l'imprimante de la façon suivante:

Consultez les instructions et vidéos incluses sur la carte de stockage.

Visitez notre site Web officiel www.creality.com Vous y trouverez des informations intéressantes sur le logiciel / matériel, les coordonnées et les instructions et l'entretien.

Instructions pour l'utilisation

1. N'utilisez pas l'imprimante d'une manière autre que celle décrite dans ce manuel et ce afin d'éviter des blessures corporelles ou des dommages matériels.
2. Ne pas installer l'imprimante à proximité d'une source de chaleur ou d'objets inflammables ou explosifs. Nous vous suggérons de la placer dans un environnement bien aéré et peu poussiéreux.
3. Na pas exposer l'imprimante à des vibrations fortes ou à un environnement instable, car cela pourrait entraîner une mauvaise qualité d'impression.
4. Il est recommandé d'utiliser les consommables recommandés par le fabricant pour éviter toute obstruction de la tête d'extrusion et tout dommage de l'appareil.
5. N'utilisez pas d'autre câble d' alimentation que celui fourni. Utilisez toujours une prise de courant à trois broches avec mise à la terre.
6. Ne jamais toucher la buse et le lit chauffant, afin d'éviter les brûlures à haute température, qui peuvent entraîner des blessures corporelles.
7. Ne pas porter de gants en coton lorsque vous utilisez l'imprimante. Ils peuvent s'emmêler dans les pièces mobiles de l'imprimante, et causer des brûlures, des blessures corporelles ou endommager l'imprimante.
8. À la fin d'une impression, nettoyez à temps le consommables sur la buse à l'aide de la température résiduelle et d'outils. Ne jamais toucher directement les têtes d'impression avec les mains pendant le nettoyage pour éviter toute brûlure.
9. Entretenez régulièrement le produit. Nettoyez régulièrement le corps d'imprimante avec un chiffon sec lorsque le courant est coupé essuyer la poussière, les matériaux d'impression agglomérés et les objets étrangers sur les glissières.
10. Les enfants de moins de 10 ans ne doivent pas utiliser l'imprimante sans surveillance afin d'éviter toute blessure corporelle.
11. Cet appareil est pourvu d'un mécanisme de protection de sécurité, ne jamais déplacer manuellement et rapidement les têtes d'impression et le plateau d'impression en état de marche, sinon l'appareil s'éteindra automatiquement pour assurer une protection.
12. Les utilisateurs doivent se conformer aux lois et réglementations du pays et de la région correspondants où se trouve l'équipement (lieu d'utilisation), respecter l'éthique professionnelle, prêter attention aux obligations de sécurité et interdire strictement l'utilisation de nos produits ou équipements à des fins illégales. Notre société n'est pas responsable des responsabilités juridiques pertinentes que le contrevenant devrait assumer.

Présentation de l'appareil

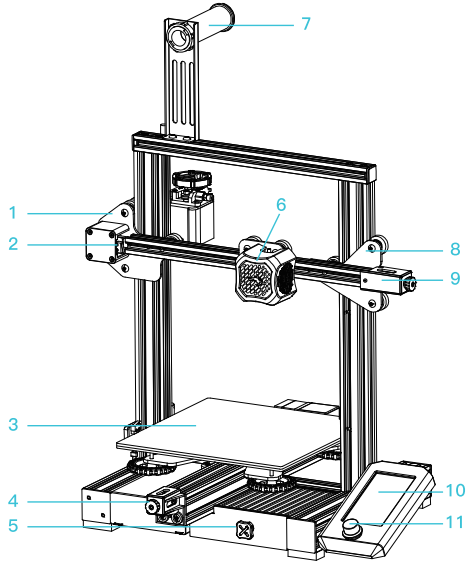

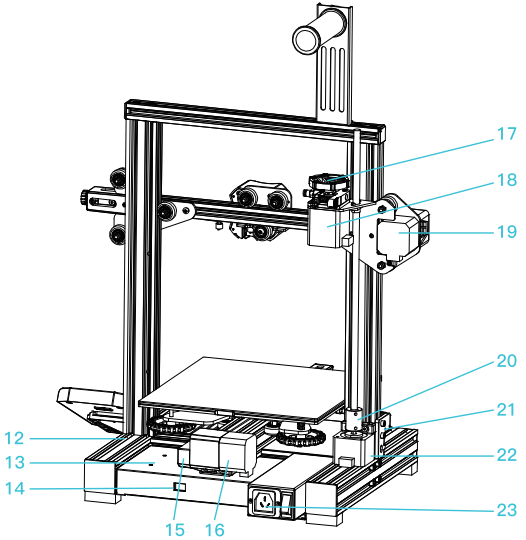

1. Ensemble d'axe XE
2. Interrupteur de fin de course d'axe X
3. Plateau d'impression
4. Tendeur de l'axe Y
5. Boîte à outils
6. Ensemble d'extrusion
7. Support de matériaux et tube de matériaux
8. Bloc entraîné de l'axe Z
9. Tendeur de l'axe X
10. Écran d'affichage
11. Commutateur
12. Siège
13. Alimentation électrique
14. Régulateur de tension
15. Interrupteur de fin de course
16. Moteur d'axe Y
17. Commutateur d'indicateur
18. Moteur d'axe E
19. Moteur d'axe X
20. Accouplement d'arbre
21. Interrupteur de fin de course d'axe Z
22. Moteur d'axe Z
23. Interrupteur d'alimentation et prise femelle

Paramètres de l'appareil

Paramètres de base	
Modèle	Ender-3 V2
Taille de formage	220 × 220 × 250mm
Technologie de formage	FDM
Nombre de têtes d'impression	1
Épaisseur de couche d'impression	0,1 mm - 0,4 mm
Diamètre de buse	0,4 mm standard
Précision	±0,1mm
Matériaux d'impression	ϕ1,75 mm PLA
Format disponible	STL/OBJ/AMF
Mode d'impression	Impression hors ligne avec carte mémoire
Compatible avec les logiciels de tronçonnage	Logiciel de tronçonnage de Creality 3D, Repetier-Host, Cura, Sirnplify3D
Spécification d'alimentation électrique	Entrée: 115-230 Vca 50/60 Hz Sortie: 24 Vcc
Puissance totale	350W
Température du lit chauffant	≤100°C
Température de buse	≤250°C
Poursuite d'une impression après la coupure de courant	Oui
Détection de rupture de matériaux	Non disponible
Double vis d'axe Z	Non disponible
Passage de langue	Anglais/Chinois
Système d'exploitation informatique	WindowsXP/Vista/7/10/M AC/Linux
Vitesse d’impression	≤180 mm/s, normalement 30-60 mm/s

Liste des pièces principales

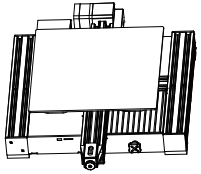

1 Ensemble de siège*1

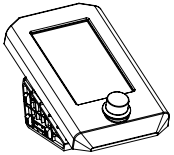

2 Ensemble d'écran d'affichage*1

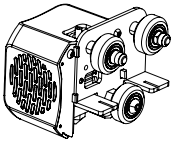

3 Ensemble d'extrusion*1

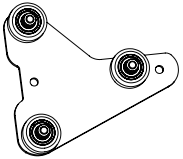

4 Bloc entraînéde l'axe Z*1

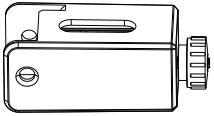

5 Tendeur de l'axe X*1

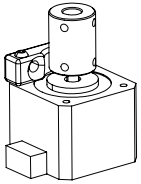

6 Ensemble de moteur axe Z*1

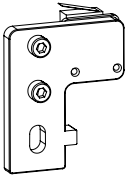

7 Ensemble d'interrupteur de fin de course de l'axe Z*1

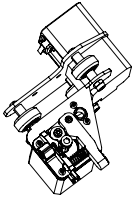

8 Ensemble d'axe XE*1

9 Profilé d'axe Z (gauche)*1

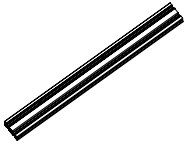

10 Profilé d'axe Z (droit)*1

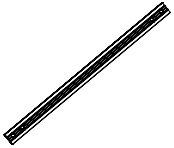

11 Profilé supérieur du portique*1

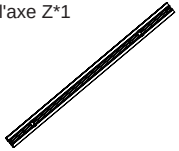

12 Profilé d'axe X*1

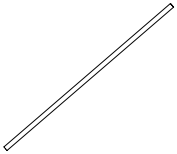

13 Vis type T*1

Liste de pièces

Liste d'accessoires et d'outils

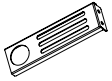

14 Support de matériaux*1

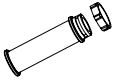

15 Tube de support de matériaux et écrou de support de matériaux*1

16 Couvercle de profilé 2020*2

17 Courroie de synchronisation*1

18 Spatule métallique *1

19 Pince coupe * 1

20 Collier de serrage plastique*1

21 Aiguille*1

22 Carte mémoire et lecteur carte mémoire*1

23 Raccord pneumatique *2

24 Câble d'alimentation *1

25 Clé et tournevis*1

26 Collier de serrage bleu *2

27 Vis à tête de bouton à douillehexagonale M5x8*2

28 Vis à tête fraisée à six lobes internes M4x18 *2

29 Combiné de vis à douille hexagonale à tête cylindrique et de rondelle à ressort M5x25 *5

30 Écrou en T M5*2

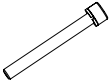

31 Combiné de vis à douille hexagonale à tête cylindrique et de rondelle à ressort M5x45*5

32 Combiné de vis à douille hexagonale à tête plate et de rondelle à ressort M4x16*5

33 Consommables *1

34 Commutateur d'indicateur*1

35 Vis à douille hexagonale à tête fraisée (noire) M4*14 *1

36 Buse *1

*Attention: les accessoires ci-dessus sont à titre indicatif uniquement, veuillez vous référer au produit réel!

Vorwort

Sehr geehrte Verbraucher,
Vielen Dank, dass Sie sich für unsere Produkte entschieden haben. Bitte lesen Sie die Bedienungsanleitung, bevor Sie den Drucker in Betrieb nehmen, um ein optimales Ergebnis zu erzielen. Unser 3D-Team wird immer bereit sein, Ihnen den besten Service zu bieten. Bitte kontaktieren Sie uns über die am Ende angegebene Telefonnummer oder E-Mail-Adresse, wenn Sie ein Problem mit dem Drucker haben.
Um den Umgang mit unserem Produkt zu erleichtern, können Sie den Drucker auf folgende Weise bedienen lernen:
Sehen Sie sich die beiliegenden Anweisungen und Videos auf der Speicherkarte an.
Besuchen Sie unsere offizielle Website www.creality.com. Auf der Website finden Sie relevante Software-/Hardware-Informationen, Kontaktdaten sowie Betriebs- und Wartungsanleitungen.

Hinweise

1. Verwenden Sie den Drucker auf keine andere Weise als hier beschrieben, um Personen- oder Sachschäden zu vermeiden.
2. Stellen Sie den Drucker nicht in der Nähe von Wärmequellen oder brennbaren oder explosiven Gegenständen auf. Wir empfehlen, ihn in einer gut belüfteten, staubarmen Umgebung aufzustellen.
3. Setzen Sie den Drucker keinen heftigen Vibrationen oder einer instabilen Umgebung aus, da dies zu einer schlechten Druckqualität führen kann.
4. Bitte verwenden Sie das vom Hersteller empfohlene Filament, um Verstopfen des Extruders und Beschädigung des Druckers zu vermeiden.
5. Verwenden Sie kein anderes Netzkabel als das mitgelieferte. Verwenden Sie immer eine geerdete dreipolige Steckdose.
6. Berühren Sie während des Betriebs nicht die Düse oder die Druckoberfläche, da diese heiß sein können.
7. Tragen Sie beim Betrieb des Druckers keine Handschuhe oder lose Kleidung. Solche Tücher können sich in den beweglichen Teilen des Druckers verheddern und zu Verbrennungen, möglichen Körperverletzungen oder Druckerschäden führen.
8. Verwenden Sie bei der Reinigung des Drucker-Hotends stets die mitgelieferten Werkzeuge. Berühren Sie die Düse nicht direkt, wenn sie erhitzt ist. Dies kann zu Verletzungen führen.
9. Reinigen Sie den Drucker häufig. Schalten Sie zum Reinigen immer das Gerät aus und wischen Sie mit einem trockenen Tuch nach, um Staub, anhaftenden Druckkunststoff oder andere Materialien vom Rahmen, den Führungsschienen oder den Rädern zu entfernen.
10. Kinder unter 10 Jahren sollten den Drucker nicht ohne Aufsicht benutzen.
11. Der Drucker ist mit Sicherheitsschutz ausgerüstet. Bewegen Sie keinenfalls die Düse und den Druckmechanismus manuell rasch, solange der Drucker eingeschatet ist, da sonst er zur Sicherheit automatisch ausgeschaltet wird.
12. Der Benutzer soll die Gesetze und Vorschriften des Landes und der Region (Verwendungsort) einhalten, in dem sich das Gerät befindet,die Berufsethik einhalten, die Sicherheitsverpflichtungen beachten und die Produkte oder Geräte unseres Unternehmens nicht für illegale Zwecke verwenden. Zuwiderhandlungen tragen die einschlägigen gesetzlichen Verpflichtungen, und unser Unternehmen ist dafür nicht verantwortlich.

Einführung

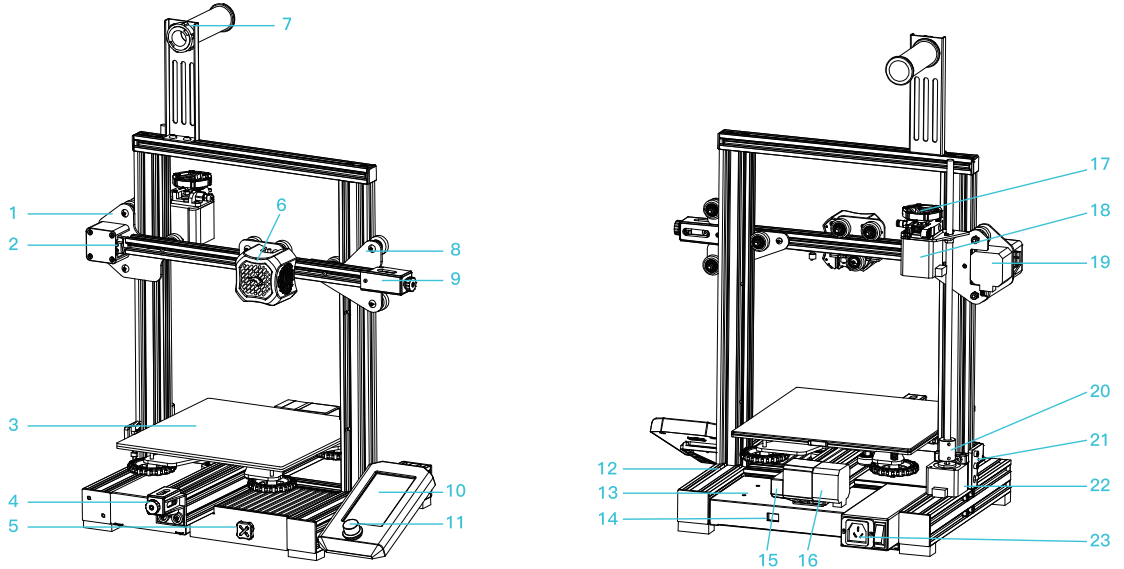

1 XE-Achse Baugruppe
2 X-Achse Endschalter
3 Druckplattform
4 Y-Achse Spanner
5 Werkzeugkasten
6 Extruder Bauteile
7 Filament-Träger und Spulenhalterung
8 Z-Achse Passiver Block
9 X-Achse Spanner
10 Bildschirm
11 Drehschalter
12 Sockel
13 Netzteil
14 Spannungsregler
15 Endschalter
16 Y-Achse Motor
17 Anzeigeknopf
18 E-Achse Motor
19 X-Achse Motor
20 Kupplung
21 Z-Achse Endschalter
22 Z-Achse Motor
23 Netzschalter und Steckdose

Parameter

Grundparameter	
Modell	Ender-3 V2
Formgröße	220 * 220 * 250 mm
Formtechnik	FDM
Düsenanzahl	1
Druckschichtdicke	0,1 mm - 0,4 mm
Düsendurchmesser	Standard 0,4 mm
Genauigkeit	± 0,1 mm
Druckmaterialien	φ1,75 mm PLA
Erkannte Formate	STL / OBJ / AMF
Druckverfahren	Offline-Drucken von Speicherkarte
Kompatibel mit Slicing-Software	Creality 3D Slicing Software, Repetier-Host, Cura, Sirnplify3D
Stromversorgung	Eingang: AC 115-230V 50 / 60Hz Ausgang: DC 24V
Gesamtleistung	350W
Heißbett Temperatur	≤ 100 °C
Düsen Temperatur	≤250 °C
Speicherfunktion beim Stromausfall	Ja
Durchbrucherkennung	Nicht unterstützt
Doppelte Z-Achsenschraube	Nicht unterstützt
Sprachwechsel	Englisch/Chinesisch
Computer-Betriebssystem	Windows XP / Vista / 7/10 / M AC / Linux
Druckgeschwindigkeit	≤ 180 mm/s, normalerweise 30-60 mm/s

Wichtigste Bauteile

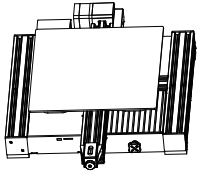

1 Sockel Baugruppe*1

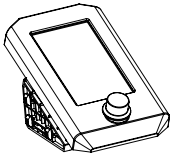

2 Bildschirm Bauteile*1

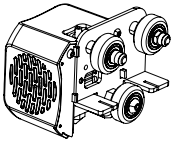

3 Extruder Bauteile*1

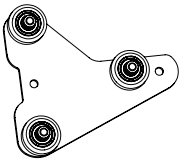

4 Z-Achse Passiver Block*1

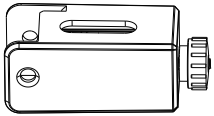

5 X-Achse Spanner*1

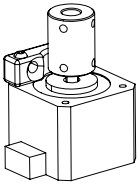

6 Z-Achse Motor Baugruppe*1

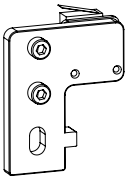

7 Z-Achse Endschalter Baugruppe*1

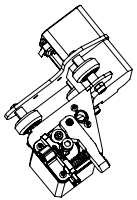

8 XE-Achse Baugruppe*1

9 Z-Achse Profil (links)*1

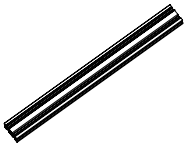

10 Z-Achse Profil (rechts)*1

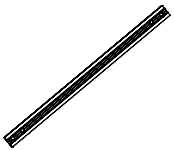

11 Portalprofil*1

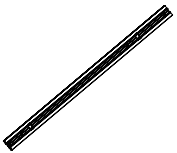

12 X-Achse Profil*1 T-förmige

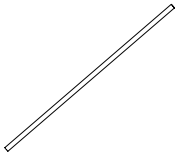

13 Spindel*1

Zubehör

Zubehör-Werkzeugliste

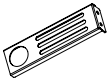

14 Filamentträger *1

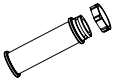

15 Filamentspule und Mutter*1

16 2020 Profilabdeckung* 2

17 Steuerkette *1

18 Spachtel Metall*1

19 Schneidzange*1

20 Kabelbinder*1

21 Nadel*1

22 Speicherkarte und Kartenleser*1

23 Pneumatischer Stecker*2

24 Netzkabel*1

25 Schraubenschlüssel und Schraubendreher *1

26 Blaue Drahtklammer *2

27 Innensechskant Rundkopfschraube M5X8*2

28 Innensechskant Senkkopfschrau ben M4X18*2

29 Innensechskant Zylinderschraube M5X25 (schwarz)*2

30 M5 T-Mutter*2

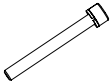

31 nnensechskant Zylinderschraube M5X25 (schwarz)*5

32 nnensechskant Zylinderschraube M5X25 (schwarz)*5

33 Filament *1

34 Anzeigeknopf *1

35 Bullone Testa Piatta Esagonale (Nero)M4*14*1

36 Ugello di Scarico*1

*Hinweis: Das oben genannte Zubehör dient nur als Referenz, bitte beziehen Sie sich auf die tatsächlichen Artikel!

Indice

Gentili utenti di Creality:
Grazie per aver scelto e utilizzato i nostri prodotti Creality. Per una migliore prestazione d'uso, per favore leggere attentamente il manuale d'uso prima di utilizzare la stampate.
Il team Creality è sempre pronto a offrirvi il miglior servizio. Indipendentemente dai problemi riscontrato durante l'utilizzo della stampante, potete contattarci via telefono o all' email agli indirizzi forniti alla fine di questo manuale.
Se volete una migliore esperienza d'uso dei nostri prodotti, e sperimentare e conoscere, i nostri macchinari, potete farlo nei seguenti modi:
Guardare le istruzioni e i video presenti nell'scheda di memoria.
Visitare il nostro sito web ufficiale: www.creality.com per per scoprire informazioni rilevanti su software e hardware, dettagli su contatti, istruzioni di funzionamento e manutenzione dei macchinari.

NOTE

1. Non usare la stampate in alcuno modo diverso rispetto a quelli qui descritti, in modo da evitare lesioni personali o danni alla proprietà.
2. Non mettere la stampante vicino a fonti di calore o materiali infiammabili o esplosivi. Consigliamo di posizionarlo in un ambiente ben ventilato e con poca polvere.
3. Non esporre la stampante a vibrazioni violente o a qualsiasi ambiente instabile, poiché ciò potrebbe causare una scarsa qualità di stampa.
4. Consigliamo l'utilizzo di filamenti raccomandati per evitare danni alla macchina.
5. Non usare nessun altro cavo di alimentazione diverso da quello fornito. Usa sempre una presa messa a terra a tre fori.
6. Non toccare l'ugello e il letto caldo quando la stampante è in funzione, per evitare ustioni da alte temperature e lesioni personali.
7. Non indossare guanti di cotone durante l'uso della stampante. Tali indumenti potrebbero incastrarsi nelle parti mobili delle stampanti causando scottature, possibili lesioni personali o danni alla stampante.
8. Dopo la stampa, utilizzare la temperatura residua dell'ugello per pulire i materiali di consumo sull'ugello con strumenti. Durante la pulizia, non toccare la testina di spruzzatura direttamente con la mano per evitare ustioni.
9. Pulire frequentemente la stampante. Scollegare sempre l'alimentazione durante la pulizia e spolverare con un panno asciutto per rimuovere la polvere, plastiche di stampa attaccate o qualsiasi altro materiale dalla cornice o dal piatto di stampa. Usare un detergente per vetri o alcool isopropilico per pulire la superficie di stampa prima di ogni stampa.
10. I bambini sotto i 10 anni non devono usare la stampante senza supervisione.
11. Questo dispositivo è dotato di un meccanismo di protezione di sicurezza. Non spostare manualmente l'ugello e il meccanismo della piattaforma di stampa rapidamente quando è acceso, altrimenti il dispositivo si spegne e si spegne automaticamente per proteggere.
12. L'utente deve rispettare le leggi e le normative del paese e della regione in cui si trova (dove viene utilizzata) l'apparecchiatura, e aderire all'etica professionale e prestare attenzione agli obblighi di sicurezza. È severamente vietato utilizzare i nostri prodotti o apparecchiature per qualsiasi scopo illegale. La nostra azienda non è responsabile per le responsabilità legali relativi che dovrebbe assumere la parte del violatore.

Introduzione Parti

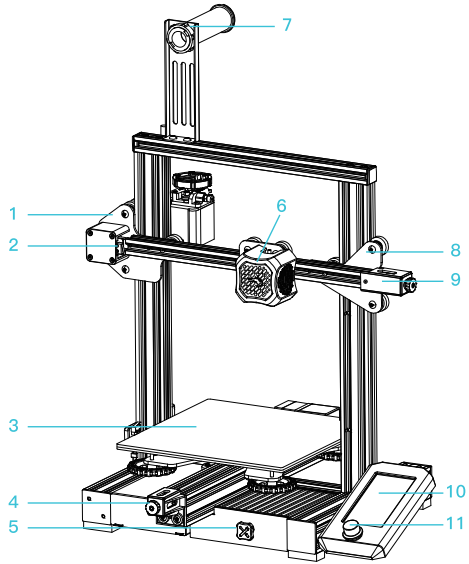

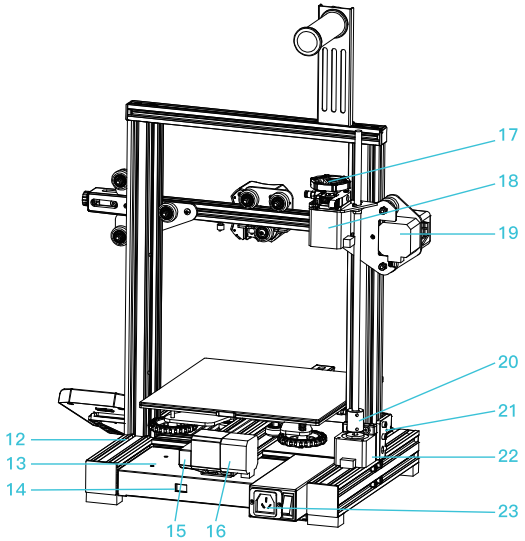

1 Gruppo asse XE
2 Finecorsa asse X
3 Piattaforma di stampa
4 Tenditore asse Y
5 Cassetta degli attrezzi
6 Componenti Estrusione
7 Cremagliera e tubo di alimentazione
8 Blocco passivo asse Z
9 Tenditore dell'asse X
10 Display
11 Interruttore rotante
12 Base della macchina
13 Alimentazione
14 Regolazione della tensione
15 Finecorsa
16 Motore asse Y
17 Manopola dell'indicatore
18 Motore asse E
19 Motore dell'asse X
20 Accoppiatore
21 Finecorsa asse Z
22 Motore asse Z
23 Interruttore e presa di corrente

Parametri dell’attrezzatura

Paramentri Base	
Modello	Ender-3 V2
Dimensioni di stampaggio	220*220*250mm
Tecnologia di stampaggio	FDM
Numero dell'ugello	1
Spessore strato di stampa	0,1mm-0,4mm
Diametro dell'ugello	Standard 0,4mm
Precisione	±0,1mm
Materiali di stampa	φ1,75mm PLA
Formato di supporto	STL/OBJ/AMF
Metodo di stampa	Stampa offline della scheda di memoria
Software di slicing compatibile	Software Slicing Creality 3D, Repetier-Host, Cura, Sirnplify3D
Specifiche di alimentazione	Ingresso: CA 115-230 V 50/60Hz; Uscita: DC 24 V.
Potere totale	350W
Temperatura del letto caldo	≤100°C
Temperatura dell'ugello	≤250°C
Stampa dopo lo spegnimento	Sì
Rilevazione di rotture del materiale	Non supporta
Doppia vite dell'asse Z	Non supporta
Cambio lingua	Inglese/cinese
Sistema operativo del computer	Windows XP/Vista/7/10/M AC/Linux
Velocità di stampa	≤ 180mm/s, normalmente 30-60mm/s

Elenco delle Parti Principali

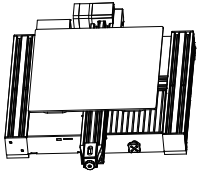

1 Gruppo della base*1

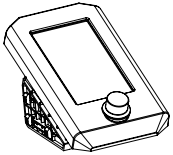

2 Modulo display*1

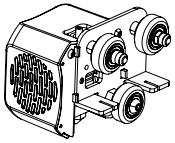

3 Componenti Estrusione*1

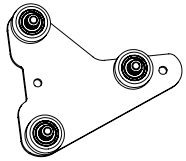

4 Blocco passivo asse Z*1

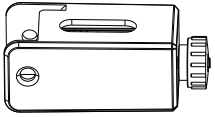

5 Tenditore dell'asse X*1

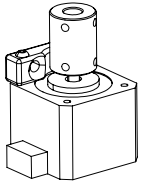

6 Gruppo del motore dell'asse Z*1

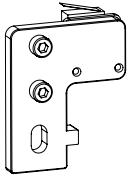

7 Gruppo finecorsa asse Z*1

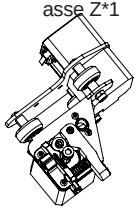

8 Gruppo dell'asse XE*1

9 Profilo dell'asse Z (a sinistra)*1

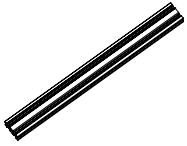

10 Profilo dell'asse Z (a destra)*1

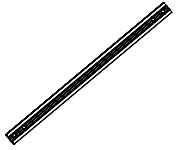

11 Profilo a cavalletto*1

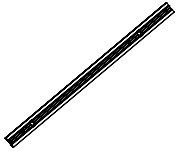

12 Profilo dell'asse X*1

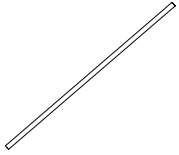

13 Vite a forma di T*1

Elenco delle Parti

Elenco Accessori & Attrezzi

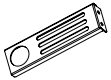

14 Cremagliera*1

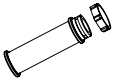

15 Tubo di alimentazione e dado*1

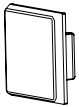

16 Coperchio del profilo 2020*2

17 Cinghia sincrona*1

18 Lama di metallo*1

19 Pinze da taglio*1

20 Fascetta*1

21 Ago*1

22 Scheda di memoria e lettore di schede*1

23 Connettore pneumatico*2

24 Cavo di alimentazione*1

25 Chiave inglese e cacciavite*1

26 Morsetto blu *2

27 Vite a testa piatta con esagono incassatoM5X8*2

28 Vite a testa svasata con esagono incassato M4X18*2

29 Bullone a Testa Esagonale e Rondella M5X25 *5

30 Dado a forma T M5*2

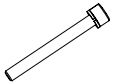

31 Bullone a Testa Esagonale e Rondella M5X45 *5

32 Bullone a Testa Rotonda e Rondella M4X16*5

33 Materiali di consumo*1

34 Manopola indicatore*1

35 Bullone Testa Piatta Esagonale (Nero)M4*14*1

36 Ugello di Scarico*1

*Attenzione: gli accessori di cui sopra sono solo per riferimento. Fare riferimento al prodotto reale!

Contenido

Estimados clientes de Greality:
Muchas gracias por elegir y usar los productos de Greality. Por favor lea detenidamente este manual de usuario antes de utilizar el producto para facilitar el uso. Debe operar el producto observando estrictamente lo que dice el manual.
El equipo de Greality está listo de brindarte mejor servicio en cualquier momento. En el proceso de uso conéctanos por el teléfono y el correo electrónico escritos al final del manual si tenga cualquier problema.
Para que experimentes mejor nuestro producto, podrías obtener conocimientos de operación del producto a través de las siguientes maneras:
Instrucción aleatoria: puede encontrar las instrucciones y videos relevantes en la tarjeta de memoria.
Sitio web oficial de Greality: www.creality.com Puedes iniciar sesión en el sitio web oficial de Grealty para encontrar software y hardware, información de contacto, operación de equipos, mantenimiento de equipos, etc.

Notas

1. No use la impresora de forma distinta a la descrita aquí para evitar lesiones personales o daños a la propiedad.
2. No coloque la impresora cerca de fuentes de calor o materiales inflamables o explosivos. Recomendamos ubicarla en un ambiente bien ventilado, fresco y con poco polvo.
3. No exponga la impresora a vibraciones fuertes ni a entornos inestable, ya que podría provocar una deficiente calidad de impresión.
4. Se recomienda utilizar los filamentos recomendados por el fabricante para evitar el bloqueo del cabezal de extrusión y daños a la máquina;
5. No utilice los cables de alimentación de otros productos en el proceso de instalación, utilice el cable de alimentación suministrado por la máquina. Use siempre una toma de corriente con conexión a tierra de tres puntas.;
6. No toque la boquilla ni la base caliente al funcionar la impresora con el fin de evitar la quemadura por la alta temperatura y causar daños corporales;
7. No use guantes ni ropa holgada al utilizar la impresora. Estas telas podrían enredarse en las piezas móviles de la impresora y provocar apretones y daños corporales.
8. Después de imprimir, use la temperatura residual de la boquilla para limpiar los consumibles en la boquilla con una herramienta. No toque la boquilla directamente con la mano cuando limpie para evitar quemaduras;
9. A menudo hacen mantenimiento del producto, limpian regularmente el cuerpo de la impresora con un paño seco en caso de falla de energía, limpie el polvo y los materiales de impresión adheridos, objetos extraños en el riel de guía;
10. Niños menores de 10 años no utilicen la impresora sin supervisión del personal con el fin de evitar lesiones personales;
11. La máquina está equipada con un mecanismo de protección de seguridad. No mueva el mecanismo de la boquilla y la plataforma de impresión de forma manual y rápida cuando se enciende la máquina, de lo contrario, el equipo se desconectará y se apagará automáticamente para protección;
12. El usuario debe observar las leyes y reglamentos del país y la región en que se encuentra (utiliza) el equipo, cumplir la ética profesional, prestar atención a las obligaciones de seguridad. Se prohíbe que utilice los productos o equipos de nuestra empresa en ningún propósito ilegal. Nuestra empresa no asumirá las responsabilidades legales derivadas del incumplimiento de lo antes mencionado.

Introducción

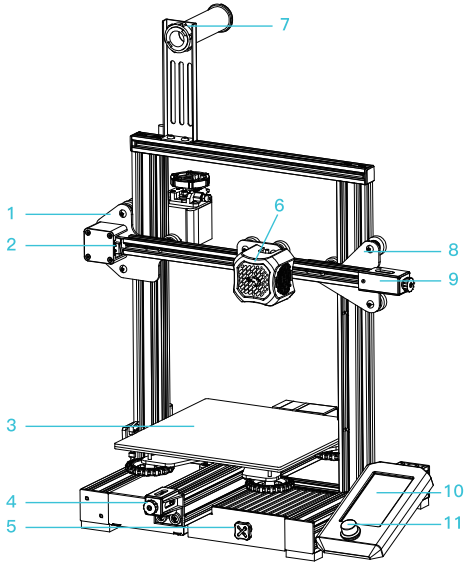

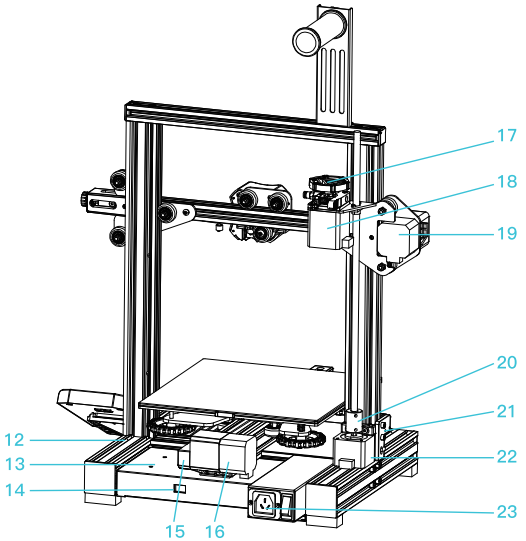

1 Conjunto de eje XE
2 Interruptor de límite del eje X
3 Plataforma de impresión
4 Tensor del eje Y
5 Kit de extrusió n
6 Conjunto de boquillas
7 Soporte de filamento y tubo de alimentación
8 Bloque pasivo del eje Z
9 Tensor del eje X
10 Monitor
11 Perilla
12 Base
13 Fuente de alimentación
14 Cambio de voltaje
15 Interruptor de límite
16 Motor del eje Y
17 Botón indicador
18 Motor del eje E
19 Motor del eje X
20 Acoplador
21 Interruptor de límite del eje Z
22 Motor del eje Z
23 Interruptor de alimentación y enchufe

Parámetros

Parámetros básicos	
Modelo	Ender-3 V2
Tamaño de formación	220*220*250mm
Tecnología de formación	FDM
Cantidad de boquilla	1
Espesor de impresión	0.1mm-0.4mm
Diámetro de boquilla	Estándar 0.4mm
Precisión	±0.1mm
Filamento de impresión	φ1.75mm PLA
Formato admisible	STL/OBJ/AMF
Modo de impresión	Impresión fuera de línea de la tarjeta de memoria
Software de rebanador admisible	Rebanador de Greality, Repetier-Host, Cura, Sirnplify3D
Especificaciones de alimentación	Entrada:AC 115-230V 50/60Hz Salida：DC 24V
Potencia	350W
Temperatura de base caliente	≤100°C
Temperatura de boquilla	≤250°C
Impresión al fallo de electricidad	Sí
Detección de agotamiento de filamento	No compatible
Tornillo doble del eje Z	No
Lengua	Inglés/China.
Sistema operativo de la computadora	Windows XP/Vista/7/10/M AC/Linux
Velocidad de impresión	≤ 180mm/s, normalmente es 30-60mm/s

Lista de piezas principales

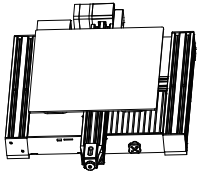

1 Conjuntode la base*1

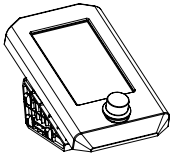

2 Componentes de monitor*1

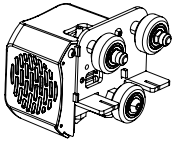

3 Kit de extrusión*1

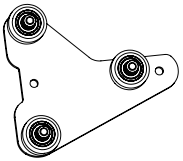

4 Bloque pasivo de eje Z * 1

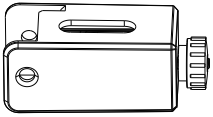

5 Tensor del eje X*1

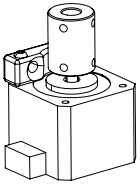

6 Conjunto de motor del eje Z*1

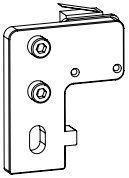

7 Conjunto de interruptor de límite del eje Z*1

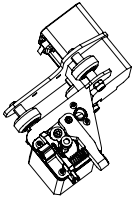

8 Conjunto del eje XE * 1

9 Perfil del eje Z（izquierdo）*1

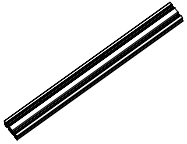

10 Perfil del eje Z（derecho）*1

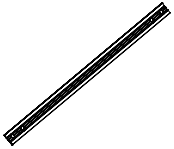

11 Perfil del marco*1

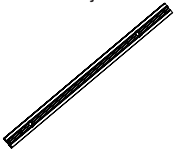

12 Perfil del eje X*1

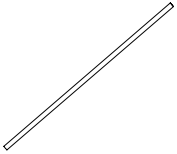

13 Tornillo en forma de T*1

Lista de piezas

Lista de herramientas de accesorios

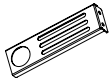

14 Soporte de filamento*1

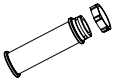

15 Tubo de filamento y tuerca*1

16 Cubierta de perfil 2020*2

17 Banda síncrona*1

18 Espátula*1

19 Alicate de corte*1

20 Bridas *1

21 Limpiaboquillas*1

22 Tarjeta de memoria y lector de tarjetas*1

23 Conector neumático*2

24 Cable de alimentación*1

25 Llave y destornillador*1

26 Clip de alambre azul *2

27 Cabeza plana hexagonal M5X8*2

28 Tornillos de cabeza avellanada con hexágono interior M4X18 *2

29 Tornillo de cabeza hueca hexagonal combinado con arandela M5X25*5

30 Tuerca M5 T*2

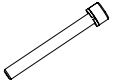

31 Tornillo de cabeza hueca hexagonal combinado con arandela M5X45*5

32 Tornillo de cabeza plana hexagonal combinado con arandela M4X16*5

33 Filamento*1

34 Perilla indicadora *1

35 Tornillos de cabeza avellanada hexagonal (negro) M4X14*1

36 Boquilla*1

*Precaución: dichos accesorios son referencia, ¡refiérase al producto real!

Content

Dear Consumers,
Thank you for choosing our products. For the best experience, please read the instructions before operating the Printer. Our teams will always be ready to render you the best services. Please contact us by phone number or e-mail address provided at the end when you encounter any problem with the Printer.
For a better experience in using our product, you can also learn how to use the Printer in the following ways:
View the accompanied instructions and videos in the storage card.
Visit our official website www.creality.com to find relevant software/hardware information, contact details and operation and maintenance instructions.

NOTES

1.Do not use the printer any way other than described herein in order to avoid personal injury or property damage.
2.Do not place the printer near any heat source or flammable or explosive objects. We suggest placing it in a well-ventilated, low-dust environment.
3.Do not expose the printer to violent vibration or any unstable environment, as this may cause poor print quality.
4.Before using experimental or exotic filaments, we suggest using standard filaments such as ABS or PLA to calibrate and test the machine.
5.Do not use any other power cable except the one supplied. Always use a grounded three-prong power outlet.
6.Do not touch the nozzle or printing surface during operation as they may be hot. Keep hands away from machine while in use to avoid burns or personal injury.
7.Do not wear gloves or loose clothing when operating the printer. Such cloths may become tangled in the printers moving parts leading to burns, possible bodily injury, or printer damage.
8.When cleaning debris from the printer hotend, always use the provided tools. Do not touch the nozzle directly when heated. This can cause personal injury.
9.Clean the printer frequently. Always turn the power off when cleaning, and wipe with a dry cloth to remove dust, adhered printing plastics or any other material off the frame, guide rails, or wheels . Use glass cleaner or isopropyl alcohol to clean the print surface before every print for consistent results.
10.Children under 10 years of age should not use the printer without supervision.
11.This machine is equipped with a security protection mechanism. Do not manually move the nozzle and printing platform mechanism manually while booting up, otherwise the device will automatically power off for safety.
12.Users shall abide by the laws and regulations of the country and region where the equipment is located (used), adhere to professional and ethical standards, and pay attention to their safety obligations. In all cases, the use of our products or equipment for any illegal purposes is strictly prohibited. The company is not liable for any legal responsibility arising from any violation.

Product introduction

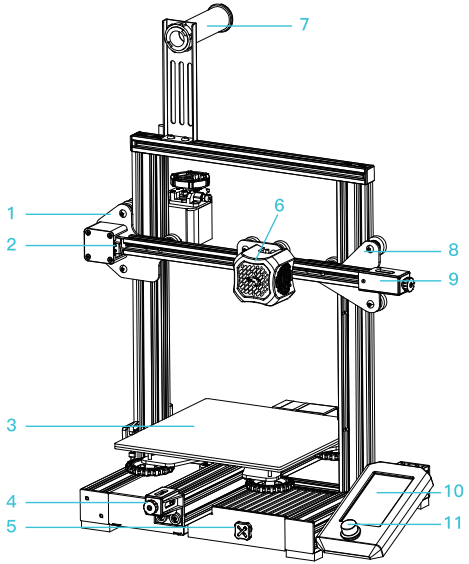

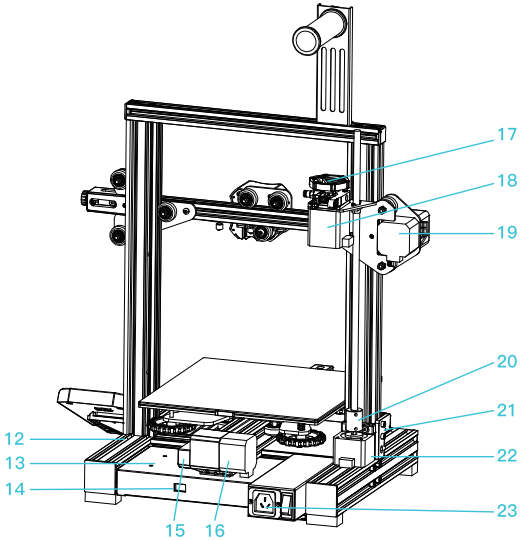

1 XE-axis kit
2 X-axis limit switch
3 Print platform
4 Y-axis tensioner
5 Tool box
6 Nozzle kit
7 Material rack and spool holder
8 Z-axis passive block
9 X-axis tensioner
10 Screen
11 Knob switch
12 Machine base
13 Power supply
14 Voltage regulator
15 Y-axis limit switch
16 Y-axis motor
17 Indication knob
18 E-axis motor
19 X-axis motor
20 Coupling
21 Z-axis limit switch
22 Z-axis motor
23 Power switch and socket

Equipment parameters

Basic Parameters 基本参数	
Model	Ender-3 V2
Print size	220*220*250mm
Forming technology	FDM
Number of nozzle	1
Layer thickness	0.1mm-0.4mm
Nozzle diameter	Standard 0.4mm
XY axis precision	±0.2mm
Filament	Φ1.75mm PLA
File format	STL/OBJ/AMF
Working mode	Storage card offline printing or online printing
Compatible slicing software	3D Creator Slicer, Repetier-Host, Cura, Simplify3D
Power specification	Input：AC 115/230V 50/60Hz Output：DC 24V
Total power	350W
Hotbed temperature	≤100°C
Nozzle temperature	≤250°C
Resume printing function	Yes
Filament sensor	No
Dual z-axis screws	No
Language switch	English/Chinese
Computer operating system	Windows XP/Vista/7/10/MAC/Linux
Print speed	≤180mm/s, 30-60mm/s normally

Spare parts

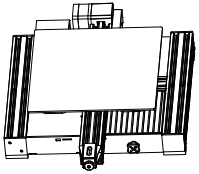

1 Printer base x 1

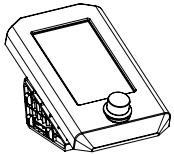

2 Display kit x 1

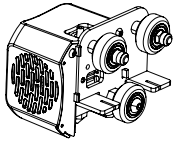

3 Nozzle kit x 1

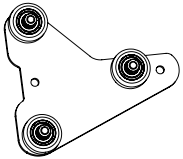

4 Z-axis passive block x 1

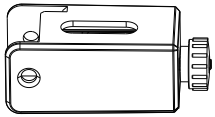

5 X-axis tensioner x 1

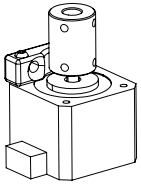

6 Z-axis motor kit x 1

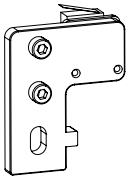

7 Z-axis limit switch kit x 1

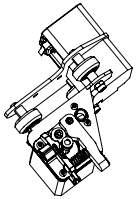

8 XE axis kit x 1

9 Z-axis profile(left) x 1

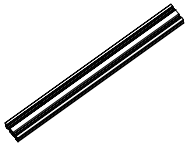

10 Z-axis profile(right) x 1

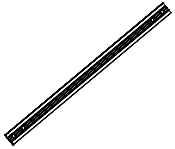

11 Gantry profile x 1

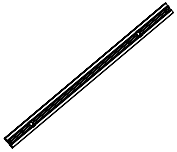

12 X-axis profile x 1

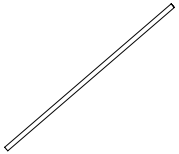

13 T-type screw x 1

Spare parts

Accessory tool list

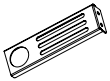

14 Material rack x 1

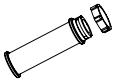

15 Material pipe and nut x 1

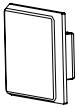

16 2020 profile cover x 2

17 Synchronous belt x 1

18 Metal blade x 1

19 Diagonal pliers x 1

20 Cable tie x 1

21 Needle x 1

22 Storage card and card reader x 1

23 Pneumatic joint x 2

24 Power cable x 1

25 Wrenches and screwdrivers x 1

26 Blue line claw x 2

27 Hexagon socket flat round head screw M5X8 x 2

28 Hexagon socket countersunk head screw M4X18 x 2

29 Hexagon socket head spring washer combination screw M5X25 x 5

30 M5T nuts x 2

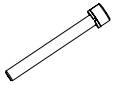

31 Hexagon socket head spring washer combination screw M5X45 x 5

32 Hexagon socket flat round head spring washer combination screw M4X16 x 5

33 Filament x 1

34 Indication knob x 1

35 Hexagon socket countersunk head screw (black) M4X14 x 1

36 Nozzle x 1

*Note: accessories shown are for illustration purposes only. Actual product may vary.

1 Installation of Z-axis limit switch kit and Z-axis profiles

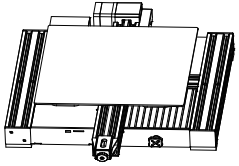

1 Printer base x 1

9 Z-axis profile(left) x 1

10 Z-axis profile(right) x 1

7 Z-axis limit switch kit x 1

31 Hexagon socket head spring washer combination screw M5X45 x 4

Install Z-axis limit switch aligning with the profile.

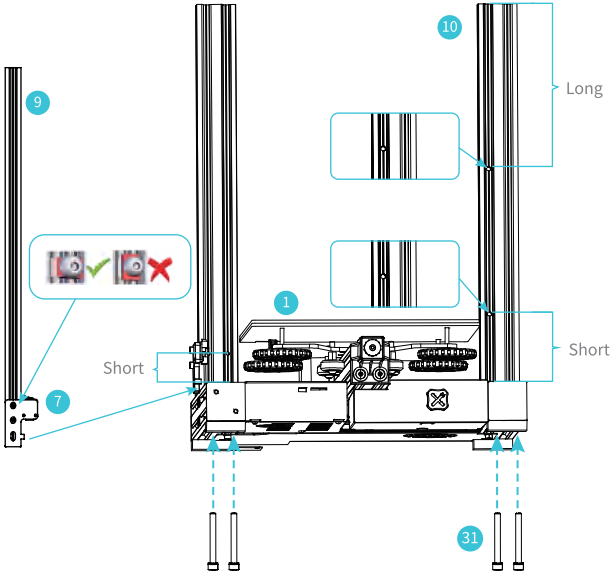

Step: Put the endstops sensor on Z-axis (left) like the picture above. Then use the four pieces screw M5X45 to fix Z-axis with the base.

2 Install Z-axis motor kit and t-type screw

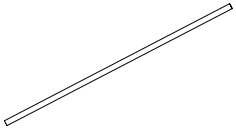

13 T-type screw x 1

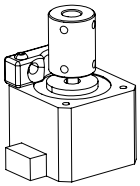

6 Z-axis motor kit x 1

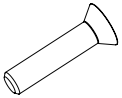

28 Hexagon socket countersunk head screw M4x18 x 2

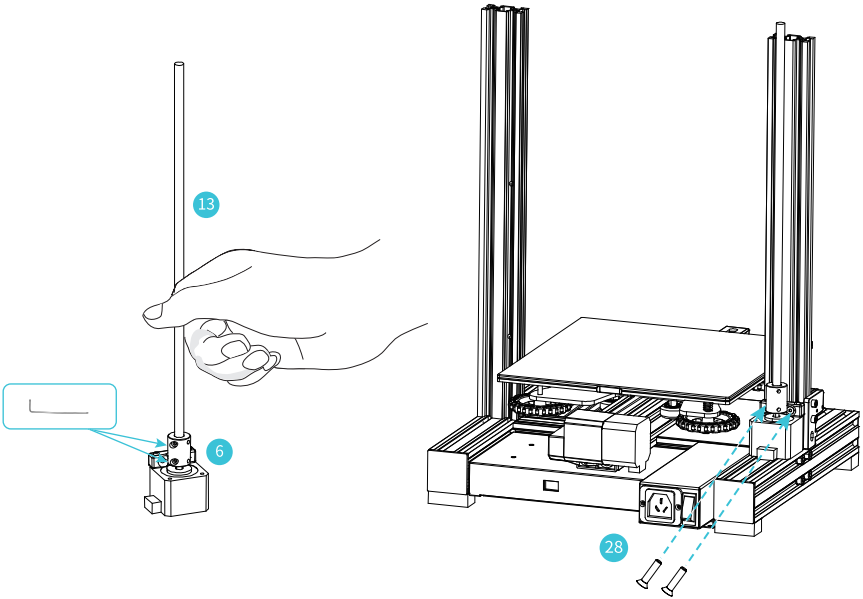

Steps: Lock the T-shaped screw rod on the Z-axis motor component, and then use two M4X18 screws to slightly lock the Z-axis motor component on the profile (as shown above)

3 Install pneumatic joint, XE-axis kit and synchronous belt

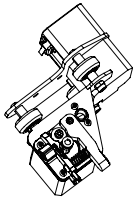

8 XE axis kit x 1

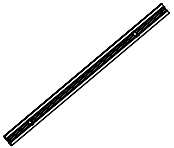

12 X-axis profile x 1

23 Pneumatic joint x 1

32 Hexagon socket flat round head spring washer combination screw M4X16 x 2

17 Synchronous belt x 1

25 Open-end wrench x 1

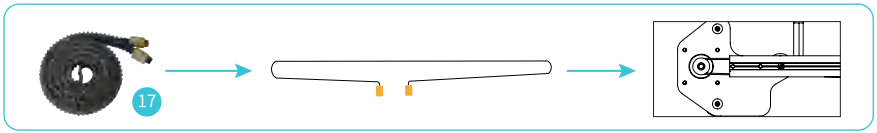

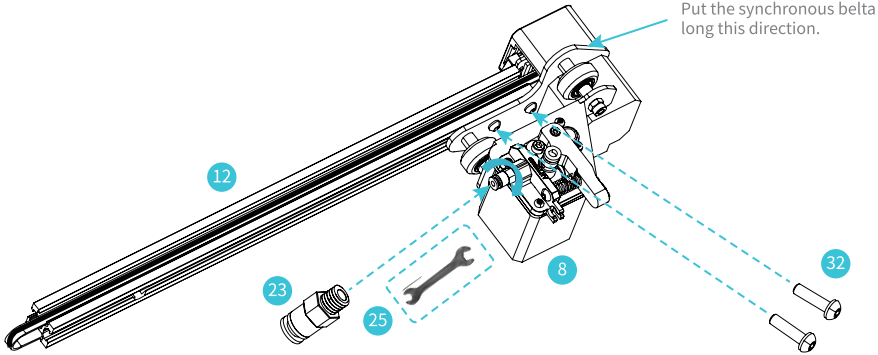

Step: Tighten the tube connector by open end wrench. And fix the XE-axis kit with two pieces M4*16 screw. Put the timing belt through the XE-axis kit with direction same as the picture.

4 Install Nozzle kit, Z-axis passive block

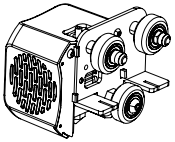

3 Nozzle kit x 1

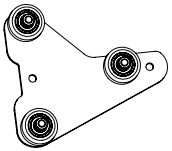

4 Z-axis passive block x 1

32 Hexagon socket flat round head spring washer combination screw M4X16 x 1

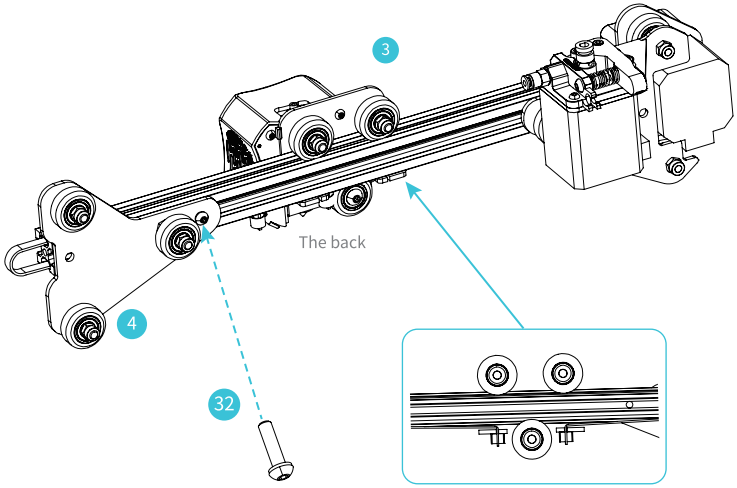

Steps: Put the synchronous belt into the profile along the v-wheel of the nozzle kit . When pushing it into the middle, as shown in the figure; lock the z-axis passive block with one M4×16 screw.

5 Install X-axis Tensioner

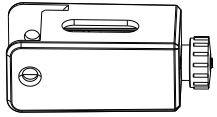

5 X-axis tensioner x 1

32 Hexagon socket flat round head spring washer combination screw M4X16 x 1

35 Hexagon socket countersunk head screw (black) M4X14 x 1

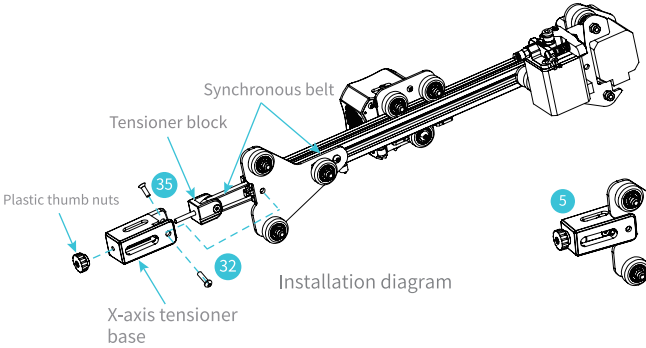

Installation diagram

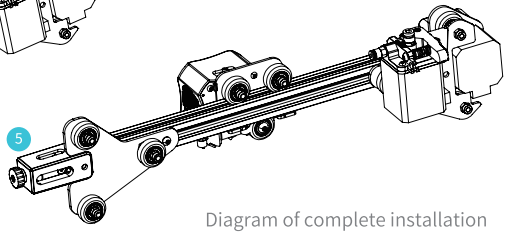

Diagram of complete installation

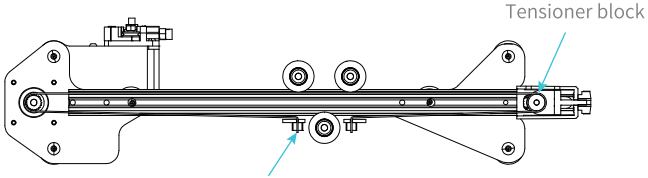

Section diagram of synchronous belt moving

Steps: Insert the timing belt into the tensioner block, and put it into the X-axis tensioner together with the timing belt, tighten it with a plastic hand screw nut, lock Z-axis passive block with one M4X16 screw, and then lock the M4X14 screw.

6 Install the z-axis moving kit and adjust the tightness of X-axis and Y-axis tensioners

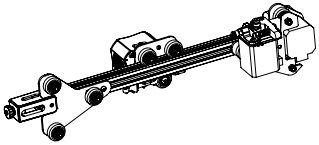

Take the fifth step: assembled components

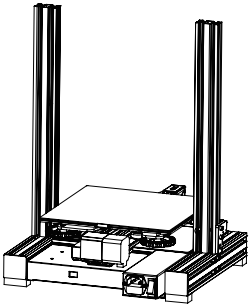

Take the second step: assembled components

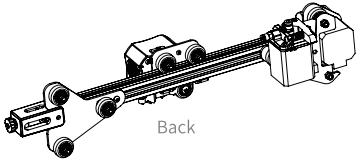

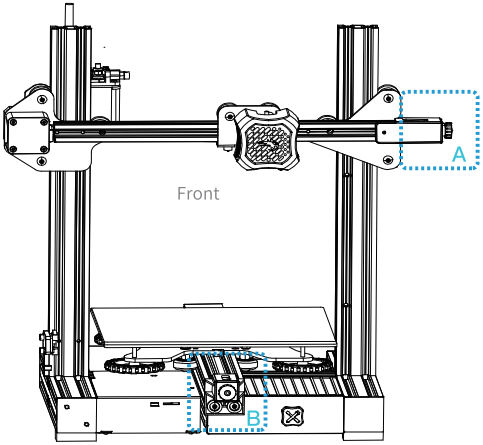

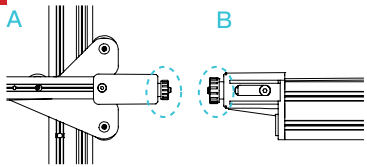

Tips: manually rotate the X-axis and Y-axis tensioners to be the approprate tightness. Refer to A: the difference between the nut and the screw (protrusion) is 0-3mm. The reference standard is to press the synchronous belt with a little tension. Too loose or tight belt will affect the printing effect, and too tight belt will to break.Refer to B: nut flush with screw.

Steps: Make the Z-axis moving kit insert the two ends of the Z-axis profile along V-wheel on both sides. As shown in the figure above.The profile moves smoothly up and down along the Z-axis, and it will not fall off by itself.

7 Install the gantry profile,display kit

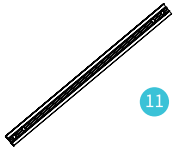

11 Gantry profile x 1

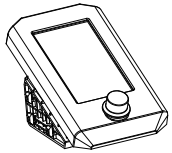

2 Display kit x 1

29 Hexagon socket head spring washer combination screw M5X25 x 4

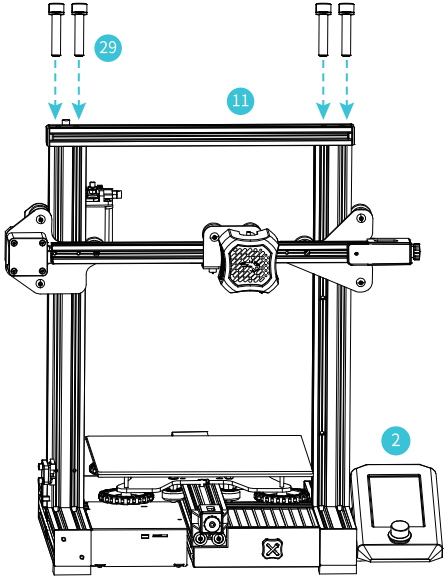

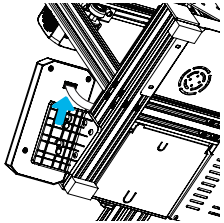

Connect the display cable

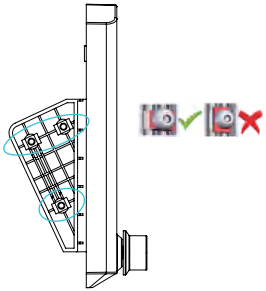

Steps: Install the profile of the gantry frame on the upper of the gantry frame with 4 M5X25 hexagon socket head spring combination screws; firstly connect the display cable, then use the hex wrench to fix the 4 screws on the left side of the display module with the machine, locked the screws as well.

8 Install material rack, gantry cover and indication knob

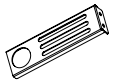

14 Material rack x 1

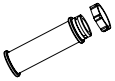

15 Material pipe and nut x 1

16 2020 profile cover x 2

27 Hexagon socket flat round head screw M5X8 x 2

30 M5T nut x 2

34 Indication knob x 1

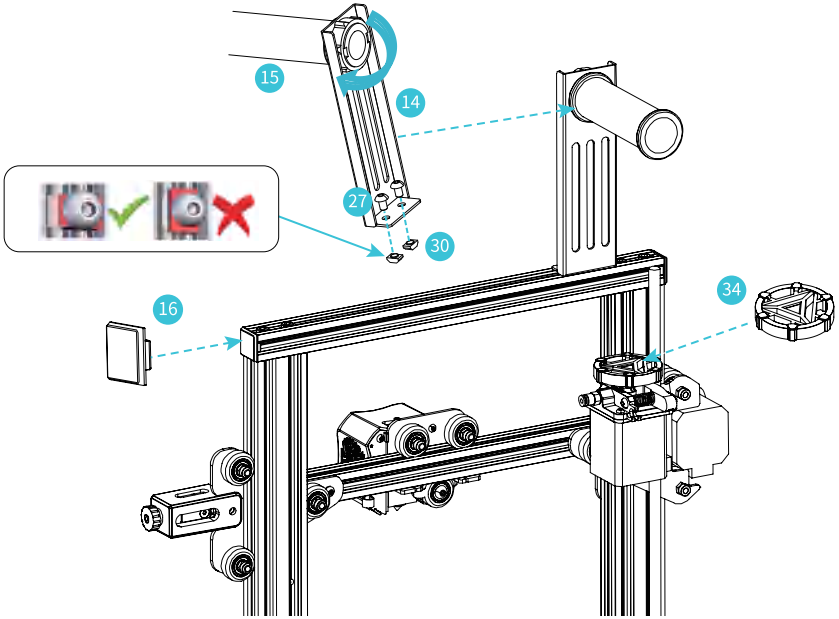

Steps: Put flat round head M5X8 and M5T screws into the material rack(as shown), place the spool holder on the rack and fix on the profile with screws(as shown); Put the indication knob on the motor shaft and then place the 2020 profile cover on both side.

9 Wire connection

Connect X, E, Z-axis stepper motors according to the yellow label on the 6pin (4 wires) port
Connect X, Z-axis limit switches according to the yellow label on the 3pin (2wires) port
Plug in the power cord (as shown) and toggle the switch to turn on the power

24 Power cable x 1 26 Blue wire clip x 1

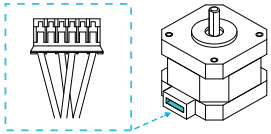

X、E、Z-axis motor port

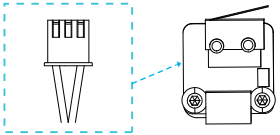

X、Z-axis limit switch

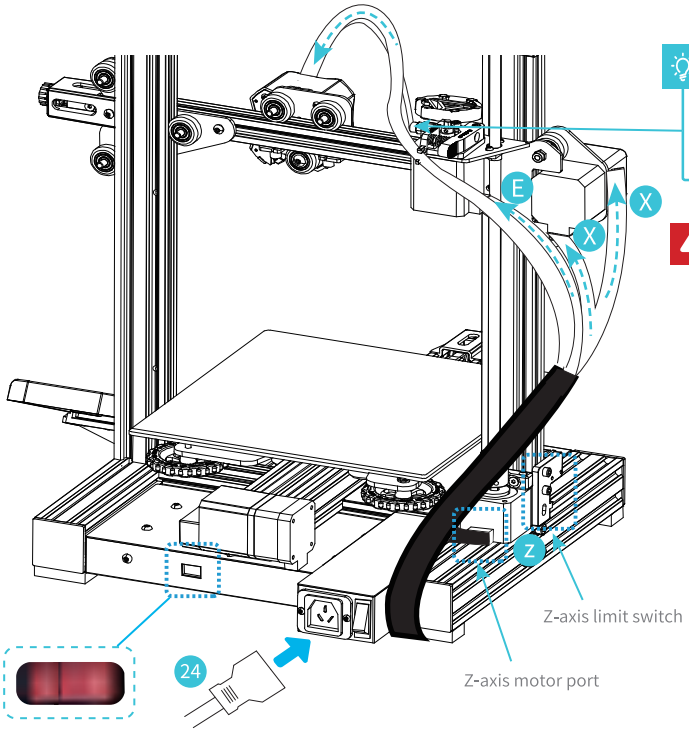

Insert the Teflon tube into the pneumatic connector (also insert the blue wire clamp)

Caution

- Select the correct input voltage to match your local mains (115/230V)
- Damage can occur if voltage is set incorrectly.
- Connect the power cord and turn the power switch to 1 to turn it on.

Do not connect or disconnect the cables when the machine is powered on.

10 Bed Leveling

Twist the coupling to raise the X axis to the position as picture shown. During the leveling process, please do not touch the Teflon tube and nozzle cable.

Note: The UI information is only for reference, the actual UI may be different.

11

1. Move the nozzle near the top of the leveling nut. Screw the nut and adjust the distance between the nozzle and the printing platform. The distance is about 0.1mm. (Thickness of a piece of A4 paper)
2. We can use a piece of A4 paper to assist in leveling, so that the nozzle can just scratch the A4 paper. Adjust the leveling nuts on the four sides in turn until you can feel the slight resistance from the nozzle when pulling the A4 paper.
3. Test the distance between the nozzle and the print platform is enough or not. Repeat the above steps 1-2 times if necessary.

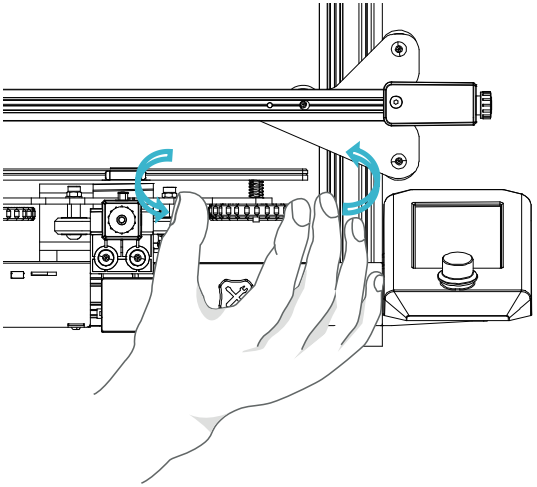

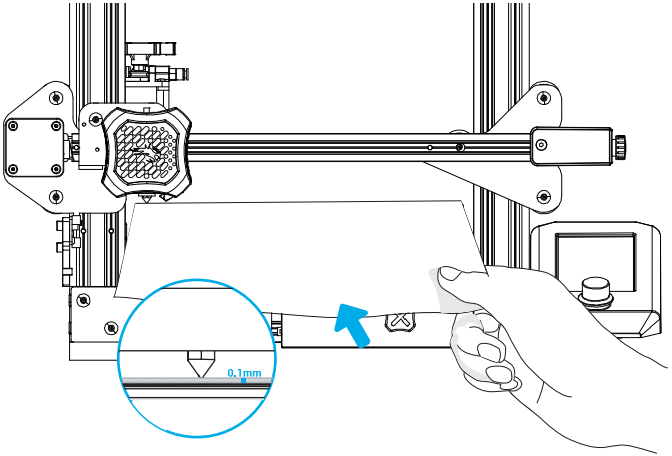

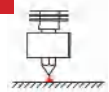

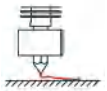

The nozzle is too far away from the platform, so the consumables can not adhere to the platform.

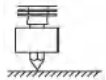

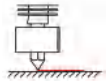

The even filament adheres right on the platform.

The nozzle is too close to the platform, the filaments are not extruded sufficiently, and the nozzle is damaged to result in plug. It' s easy to scratch the printing platform.

12 Preheat

Method 1

>>

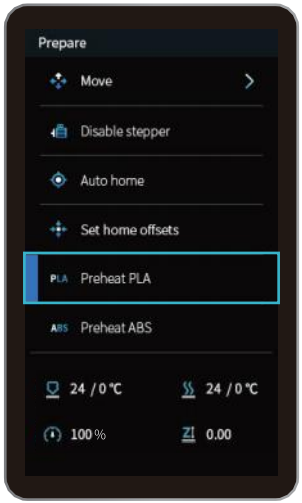

Note: The UI information is only for reference, the actual UI may be different.

Preheat

Method 2

Note: The print preheating standard is adjusted at the factory, PLA preheating standard: nozzle temperature 200 °, hot bed temperature 60 °, ABS preheating standard: nozzle temperature 240 °, hot bed temperature 70 °.
If you need to adjust it due to printing materials or other reasons, you can adjust the parameters on the interface home page control → temperature → PLA / ABS preheat setting.

Note: The UI information is only for reference, the actual UI may be different.

13 Load the filament

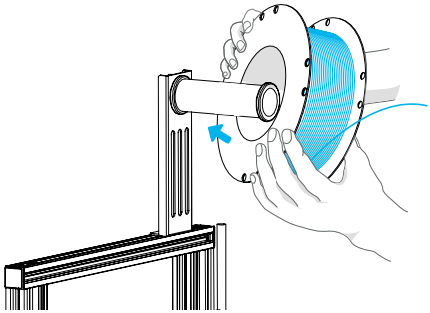

1、When waiting for the temperature to rise, please hang the filaments on the material rack.

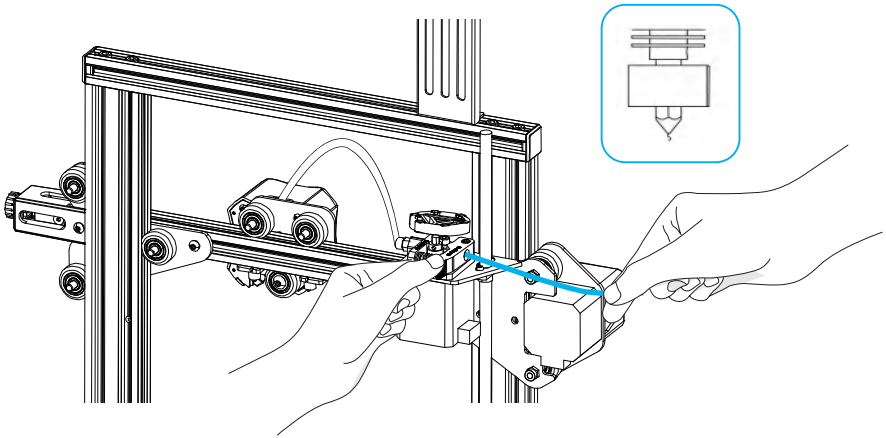

2、Press the extrusion spring and insert the filament until the nozzle along the extrusion. When the temperature is up to the target temperature, the filament will come out of the nozzle,nozzle, and complete loading the filament.

For better printing, the end of filament is as shown in the figure.

Replace the filament:
1.If no filament in the nozzle, cut the filament at the extruder, put the new filament into the tube, and until the filament arrives on the feeding tube.
2.If filament in the nozzle, heat up the nozzle to 185°+, draw out the filament, and then replace the filament according to step 1.
3.If replace the filament during the printing process,adjust the printing speed to 10%, and then replace the filament according to step 2

14 Start printing

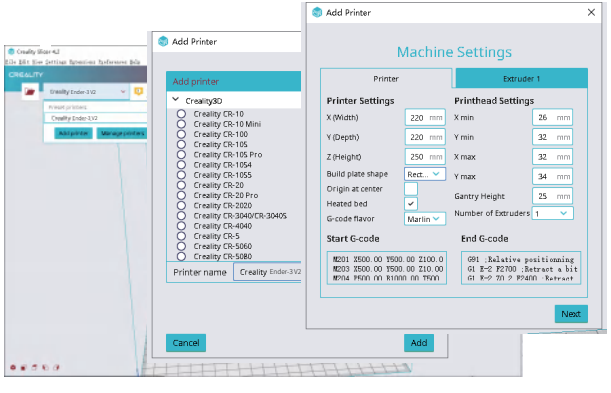

1. Double click to install the software.
2、Double click to open the software.

3. Select language→Next→Select your machine→Next→Finish.

4.Open Creality 3D slicer → Load (Read file) → Select file.

Start printing

When printing for the first time, please level the platform first, otherwise it will easily cause nozzle damage, plug and scratch the printing platform.

5.Generate G-code, and save the gcode file to storage card.

>>

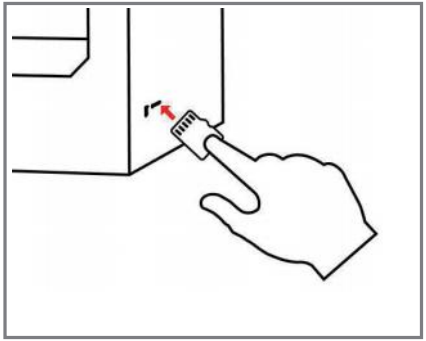

6.Insert the storage card → press the knob → select the menu → the file to be printed.

File names must be Latin letters or numbers, not Chinese characters or other special symbols.

Notes: For details on the software instructions, please refer to the slicing software manual in the storage card !

Start printing

Print

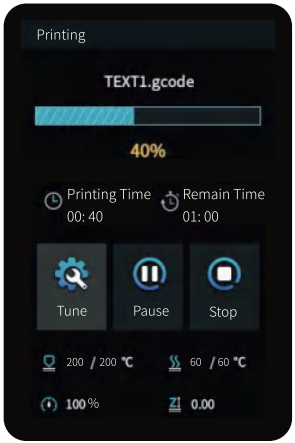

Note: The UI information is only for reference, the actual UI may be different.

Wiring connection

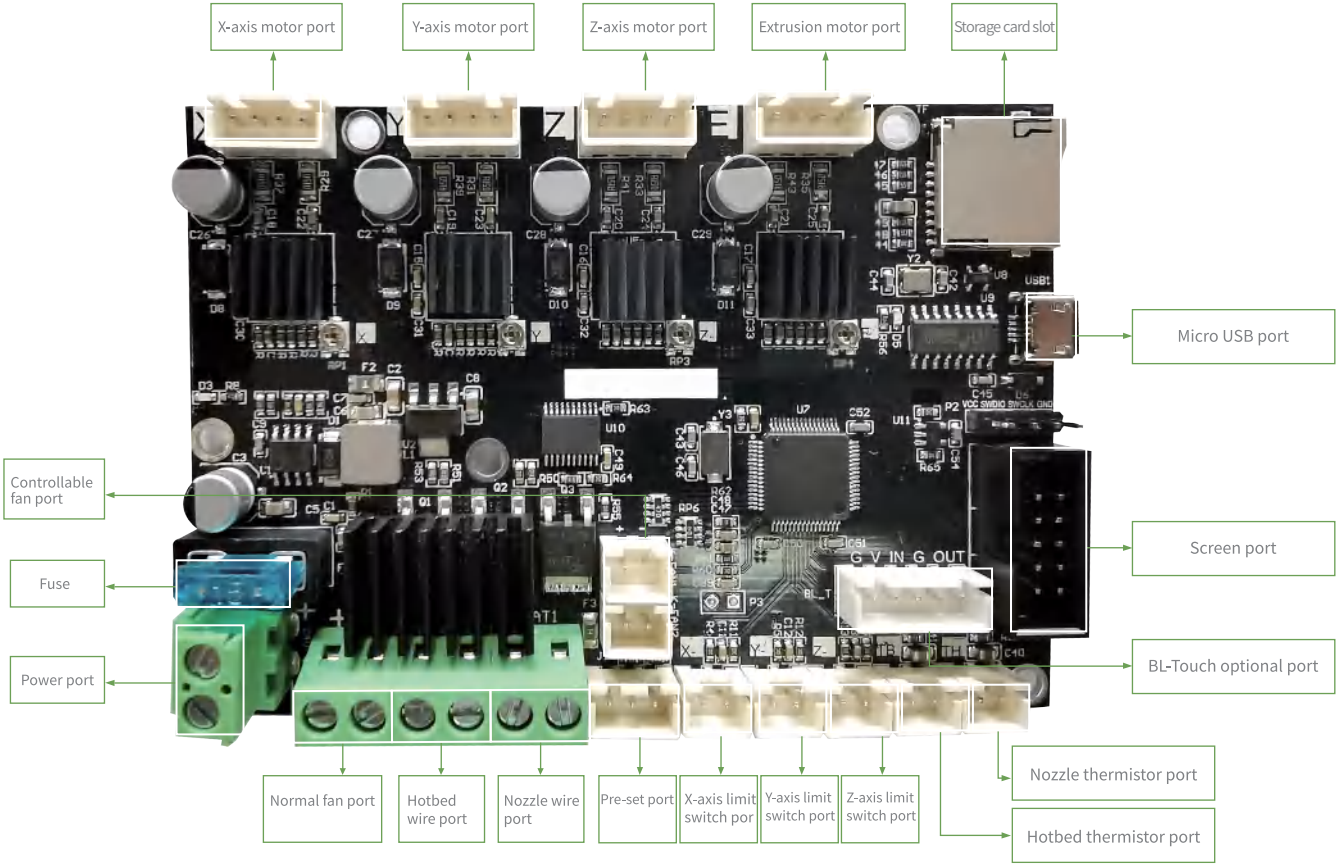

Trouble shooting

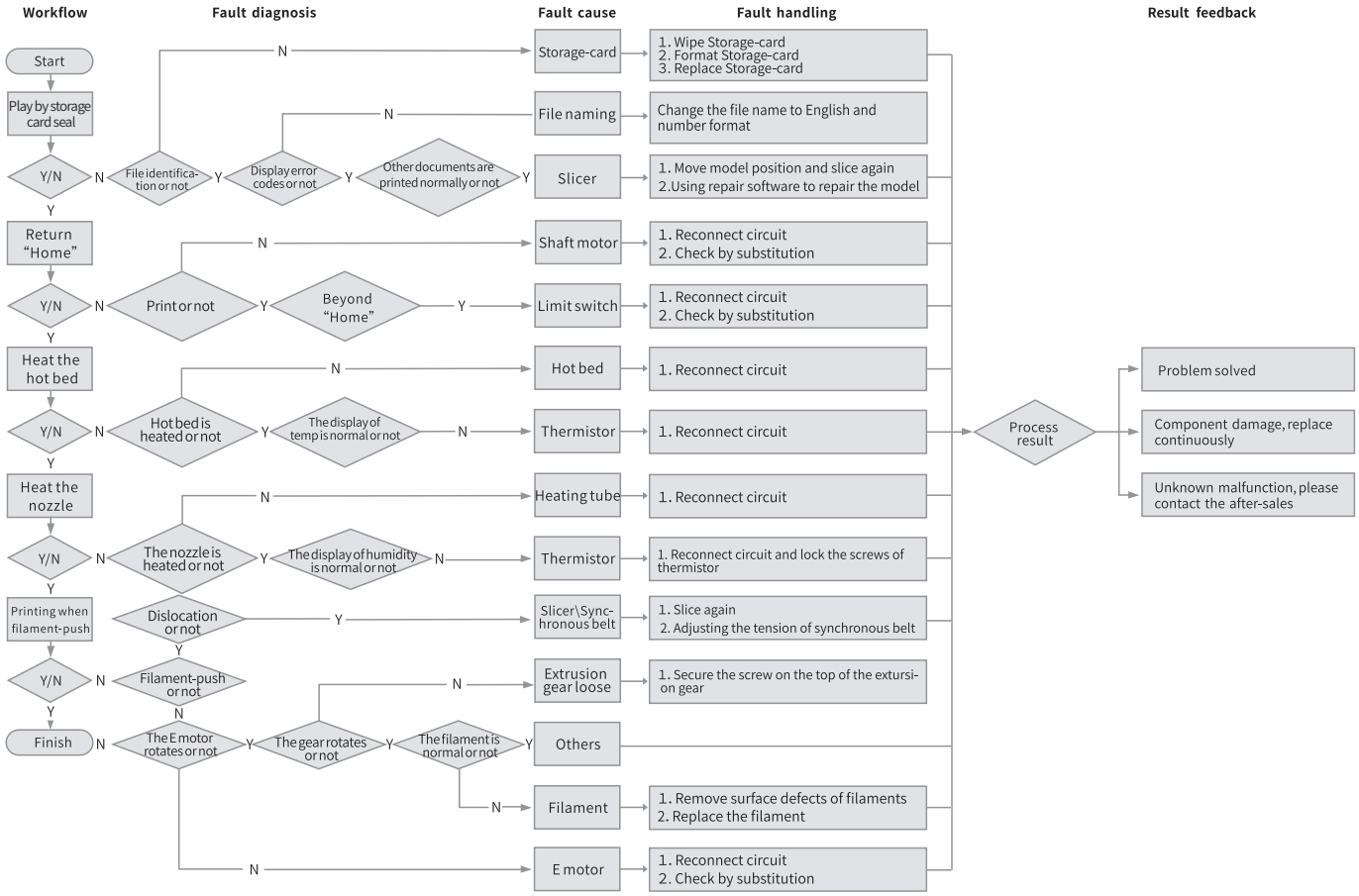

Due to the differences between different machine models, the physical objects and the final images can differ.The final explanation rights shall be reserved by Shenzhen Creality 3D Technology Co., Ltd.

S.A.R.L DU SHENZHEN CREALITY 3D TECHNOLOGIE
18F, bâtiment Jinxiu Hongdu, avenue Meilong, communauté Xinniu, rue de Minzhi, district de Longhua, ville de Shenzhen.

SHENZHEN CREALITY 3D TECHNIK GMBH
Jinxiu Hongdu-Gebäude 18F, Meilong Avenue, Xinniu-Gemeinde, Minzhi-Straße, Bezirk Longhua, Stadt Shenzhen.

SHENZHEN CREALITY 3D TECHNOLOGY CO., LTD
Edificio Jinxiu Hongdu 18F, Viale di Meilong, abitazione residenziale di Xin'niu del Quartiere di Minzhi del Distretto di Longhua della Citta' di Shenzhen.

SHENZHEN CREALITY 3D TECHNOLOGY CO., LTD
Piso 18, Edificio de Jinxiu Hongdu, Avenida de Meilong, Comunidad de Xinniu, Subdistrito de Minzhi, Distrito de Longhua, Ciudad de Shenzhen.

SHENZHEN CREALITY 3D TECHNOLOGY CO., LTD.
Add:18F,JinXiuHongDu Building, Meilong Blvd., Longhua Dist., Shenzhen, China 518131
Official Website: www.creality.com
Tel：+86 755-8523 4565
E-mail: info@creality.com cs@creality.com